DE

FALLPROTEC

Height Safety Products

FALLPROTEC

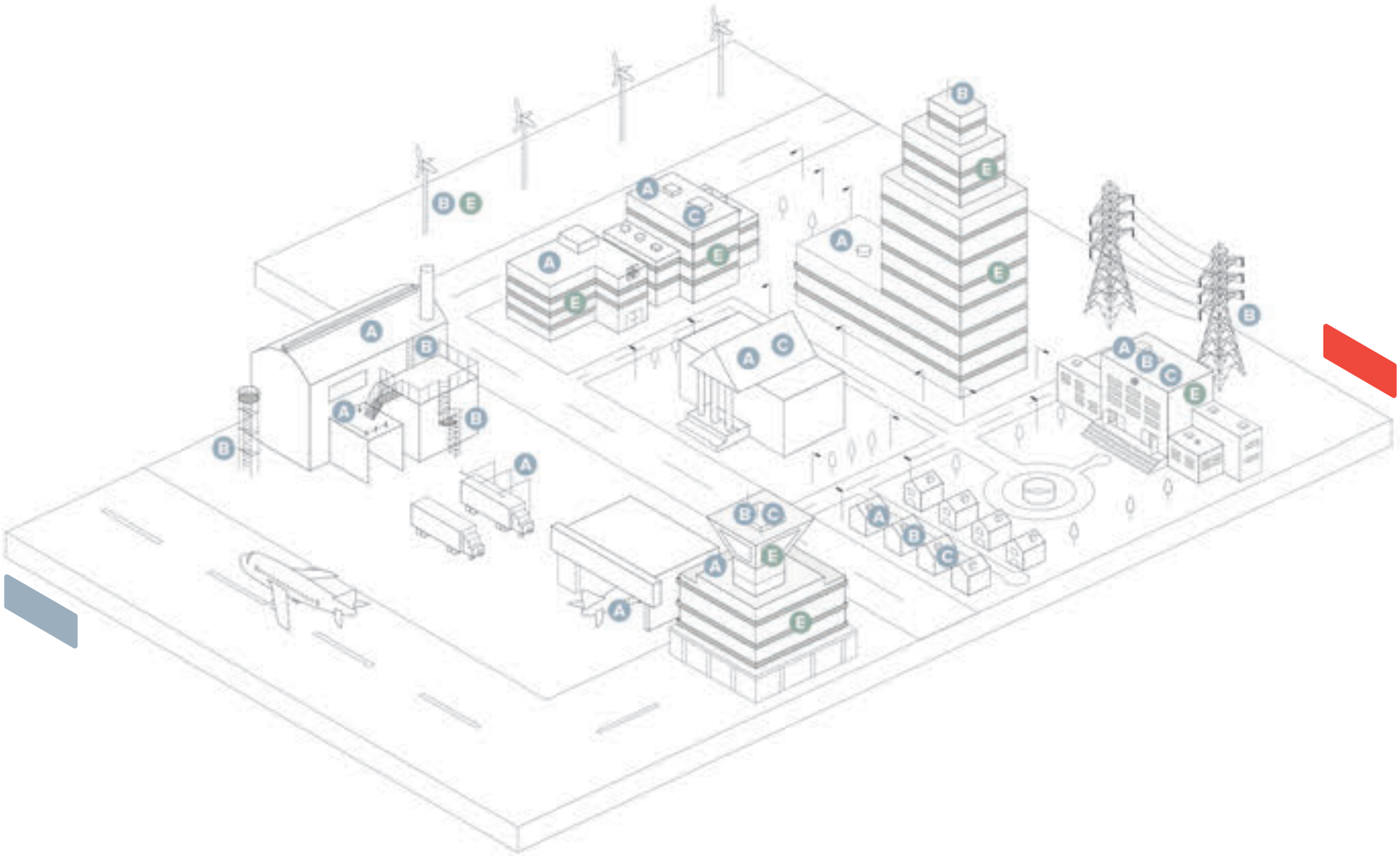

01

Höhensicherheitssysteme

A. Horizontale und geneigte Fallschutzeinrichtung

EN795:2012 Typ C / Typ D / Typ A
CEN/TS 16415:2013

SecuRope Seilsicherungssystem
- Am Boden 6
- Überkopf 8

Fallstudie: Installation in einem industriellen Standort 10
Geneigtes SecuRope Seilsicherungssystem 12
Befestigungsvorrichtungen
- Auf Stützen 14
- Auf Trapez- und Wellblech 16
- Auf Stehfalzdach 18
- Auf Warmdach 20
- Auf DiaSafe-Konsolen 22

Fallstudie: Installation in einem Saint Gobain-Werk 24
SecuRail Horizontal und geneigt 26
SecuRail 2016 Horizontal 28
Fallstudie: Installation im Rive Gauche Einkaufszentrum 30
SafeAccess Fallschutzschiene 32

B. Vertikale Fallschutzeinrichtung

EN353-2:2014

SecuRope Seilsicherungssystem 34
SecuRail 36
SafeLadder Leiter 38

C. Anschlagpunkte

EN795:2012 Typ A / CEN/TS 16415:2013 42

D. Persönliche Schutzausrüstung gegen Absturz

EN362:2005 / EN358:2003 / EN361:2003
EN355:2003 / EN365:2005 / EN813:2009
EN354:2011 / EN360:2003

Auffanggurte und Verbindungsmittel 46
Höhensicherungsgeräte 48
Fallstudie: Installation im Kapsarc-Projekt 50

02

Höhenzugangssysteme

E. Hängende Arbeiten

EN1808:2015 / EN60204-1
Directive 2006/42/EC

SafeAccess für hängende Arbeiten 52
Höhenzugangssysteme im Krankenhaus in Antofagasta 54
SafeAccess C für hängende Arbeiten 56
Climbing SafeAccess für hängende Arbeiten 58
RopeClimber Personenwinde 60
Fallstudie: Tianjin International Convention Center 62

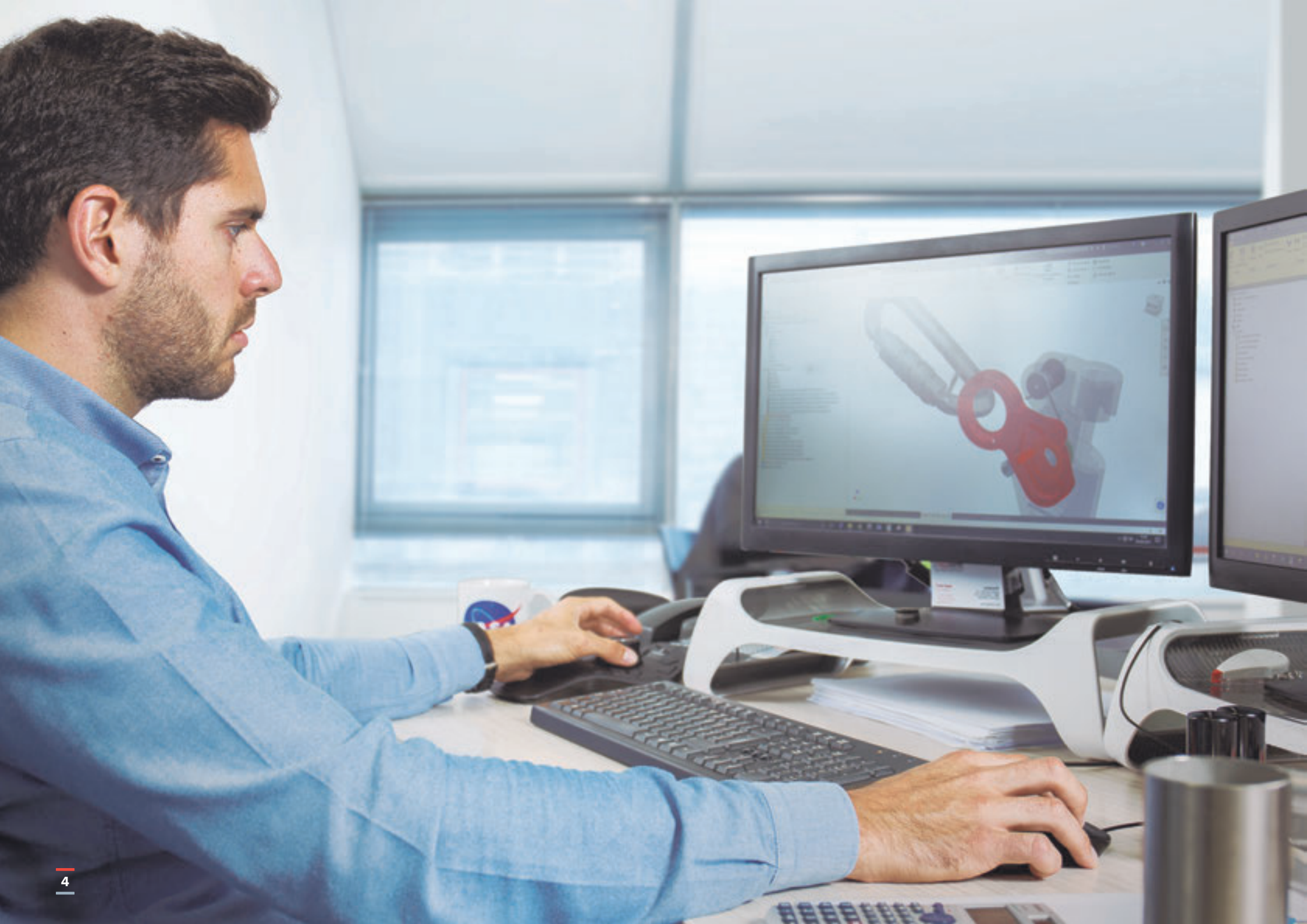

UNSER ANSPRUCH: NUTZERSICHERHEIT

Innovation ist die DNA von Fallprotec. Die Firma investiert ständig in die Produktentwicklung, dadurch kann sie ein umfassendes Sortiment an Fallschutzsysteme und Höhenzugangssysteme vermarkten.

Fallprotec ist ebenfalls ein Komplettanbieter von Dienstleistungen, die vom Audit für industrielle Betriebe bis hin zur Bautechnik und Schulung in den eigenen Trainingszentren reichen. Sein Expertenteam gibt jeden Tag all die nötige Unterstützung an den Kunden, Vertreter und begleiten den Endkunden von dem ersten Konzept bis zur Montage vorort.

Anhand seines Netzwerks von Niederlassungen und Vertretungen in über 48 Länder ist Fallprotec weltweit als verlässlicher Komplettanbieter von Sicherheits- und Höhenzugangslösungen anerkannt, und zwar:

- von bedeutenden industriellen Konzernen, die Fallprotec die Arbeitssicherheit ihrer Mitarbeiter anvertraut haben.
- von bekannten Architekten und Baufirmen, für welche Fallprotec komplexe aufwändige Projekt abgewickelt hat, vom ersten Plan bis zur Inbetriebsnahme von maßgeschneiderten Lösungen.

01

Höhensicherheitssysteme
Horizontal und geneigte Fallschutzeinrichtung

SecuRope®

Am Boden

- 4 Nutzer
- Handfrei-System
- Keine plastische Verformung
- Zwischenhalter mit Falldämpfung
- Komponente aus Edelstahl oder Kupferlegierung für ATEX-Bereiche
- Das Ingenieurbüro von Fallprotec bietet Ihnen immer die beste Lösung für Ihre Anforderungen

EN795:2012 Typ C
CEN/TS 16415:2013

SecuRope Seilsicherung direkt auf Betonboden montiert

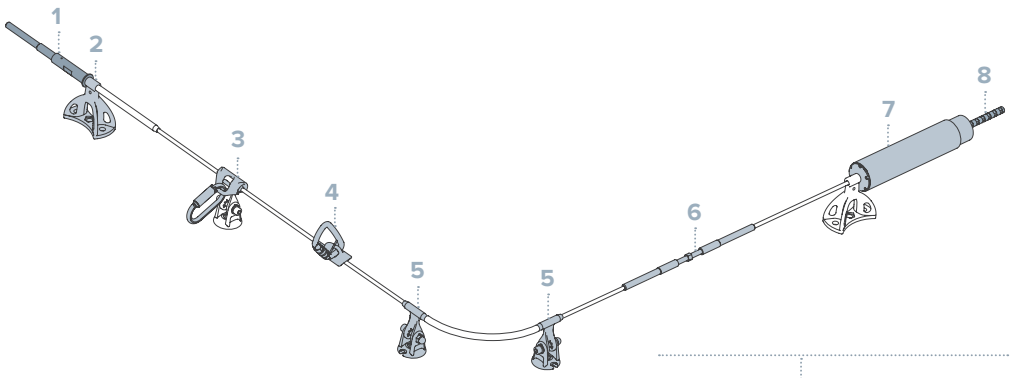

1. LDV137
2. LDV002
3. LDV001
4. LDV060
5. LDV043 (NEO)
6. LDV038
7. LDV032
8. LDV008

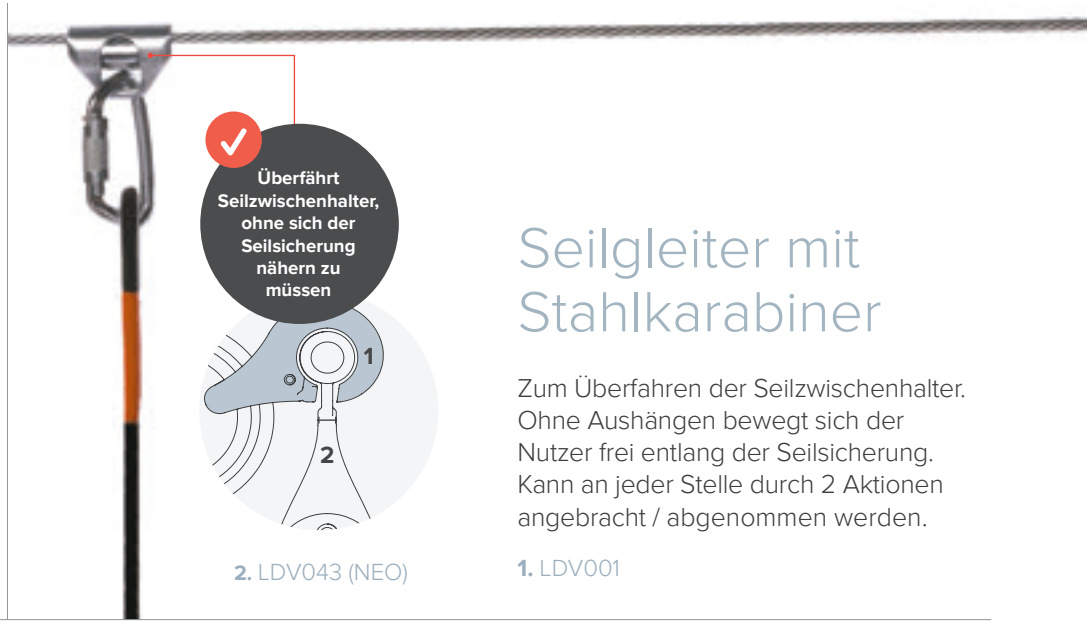

2. LDV043 (NEO)

Seilgleiter mit Stahlkarabiner

Zum Überfahren der Seilzwischenhalter. Ohne Aushängen bewegt sich der Nutzer frei entlang der Seilsicherung. Kann an jeder Stelle durch 2 Aktionen angebracht / abgenommen werden.

1. LDV001

Seilzwischenhalter für horizontale Seilsicherung

Die Zwischenhalter NEO/LDV004 sind plastisch unverformbar. Zudem schützen sie das Dach durch das integrierte Falldämpfungssytem.

LDV043 (NEO)

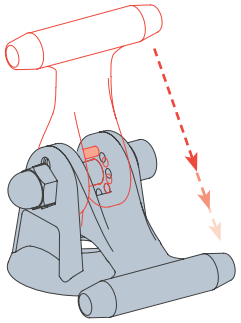

Durch Brechen des Scherstiftes wird die Kraftübertragung reduziert

LDV004

Der Zwischenhalter EVO ist besonders für Beton und andere rigide Strukturen geeignet.

LDV083 (EVO)

	LDV043 (NEO)	LDV004	LDV083 (EVO)
Falldämpfend	•	•	
Formbeständig	•	•	•
Komponente aus Edelstahl	•	•	•
Für starre Strukturen geeignet	•	•	•
Kupferlegierung für ATEX-Bereiche	•		

01

Höhensicherheitssysteme
Horizontal und geneigte
Fallschutzeinrichtung

SecuRope®

Überkopf

- 4 Nutzer
- Keine plastische Verformung
- Nutzung mit Höhensicherungsgerät
- Oft in der Industrie benutzt. Höhe zwischen Laufweg und Seilsystem bis zu 7m.
- Kann in korrosiven Bereichen eingesetzt werden
- Komponenten in Kupferlegierung für ATEX-Bereiche

EN795:2012 Typ C
CEN/TS 16415:2013

SecuRope Seilsicherung Überkopf.

Bei geringer Fallhöhe empfehlenswert, da diese stark reduziert wird. Häufige Verwendung in Industriehallen.

SecuRope NEO Seilsicherung zwischen zwei Wänden & der Wand entlang

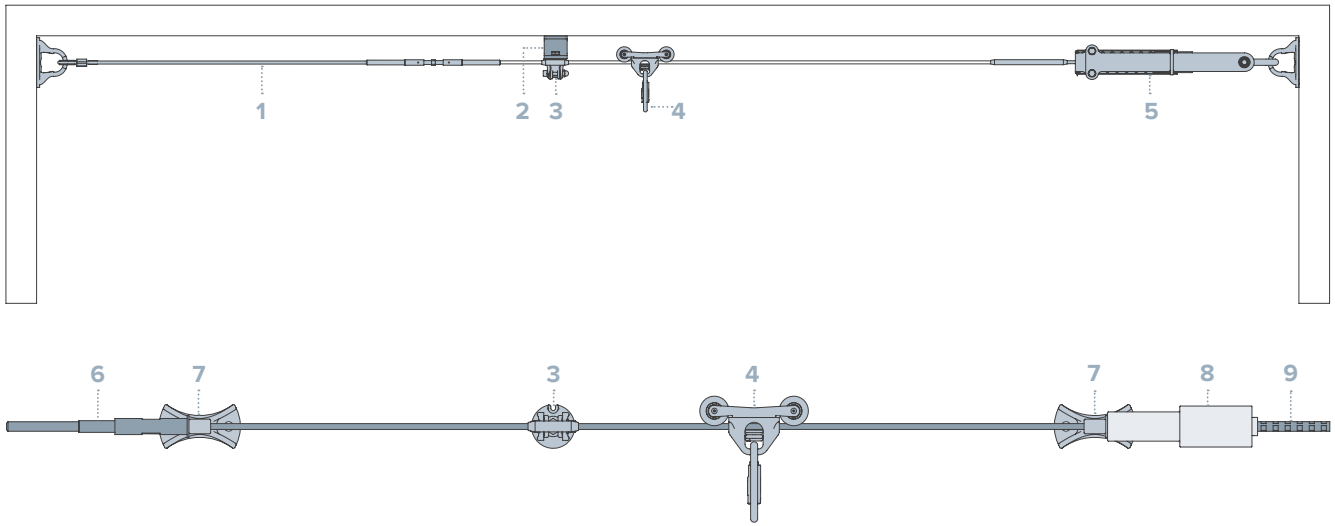

1. LDV054
2. LDV134
3. LDV043 (NEO)
4. LDV133
5. LDV139
6. LDV137
7. LDV002
8. LDV032
9. LDV008

Einfache Handhabung

Überkopfgleiter mit Seilhalter NEO und Halterung

Die Halterung und die sich oberhalb des Gleiters befindenden Laufrollen ermöglichen ein glattes Überfahren der Seilhalter, auch mit Höhensicherungsgeräten.
Es kommt nur zur einer sehr geringen Seildehnung.

LDV133

Stahlfabrik Wallerich

Fallstudie

- Maßangefertigte Stützen für Seilsicherungssysteme an Wand und Decke
- SecuRope-Seilsicherung

Luxemburg

Einführung

Um den besonderen Anforderungen der Industriehalle gerecht zu werden, wurde die SecuRope Seilsicherung von Fallprotec's Ingenieuren auf Maß angepasst.

- 700m SecuRope Seilsicherung.
- 10 jeweils auf die Träger angepasste Befestigungen.
- Keine plastische Verformung.
- Überfahrbare Seilzwischenhalter.

Auf Maß fabrizierte Stützen mit Klemmen

CAD Zeichnung der unterschiedlichen Befestigungen mit Klemmvorrichtung.

Zugfestigkeit

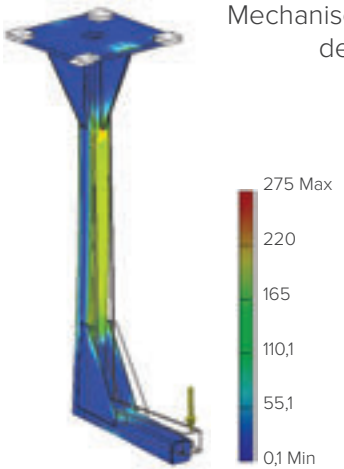

Mechanische Spannung der Befestigung.

Units: MPa

SecuRope®

Auf Neigungen

- Einfache Handhabung
- Kann auf Neigungen von 30° bis 90° montiert werden
- Komponenten aus Edelstahl
- Keine plastische Verformung
- Handfrei-System
- 4 Nutzer
- Zwischenseilhalter mit Falldämpfung
- Für ATEX-Bereiche tauglich

EN795:2012 Typ C
CEN/TS 16415:2013

Geneigte NEO Seilsicherung

1. LDV043 (NEO)
2. LDV107
3. LDV075
4. LDV032

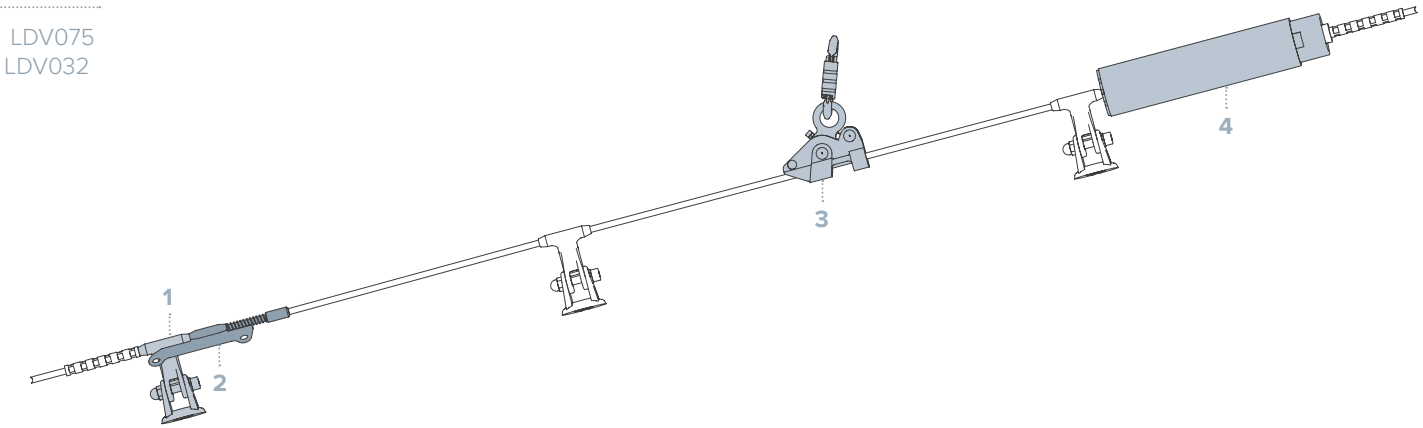

Fallschutzgleiter Zip! für Seilsicherungen zwischen 30°-90°

Einfaches Überfahren der Zwischenhalter.

LDV075

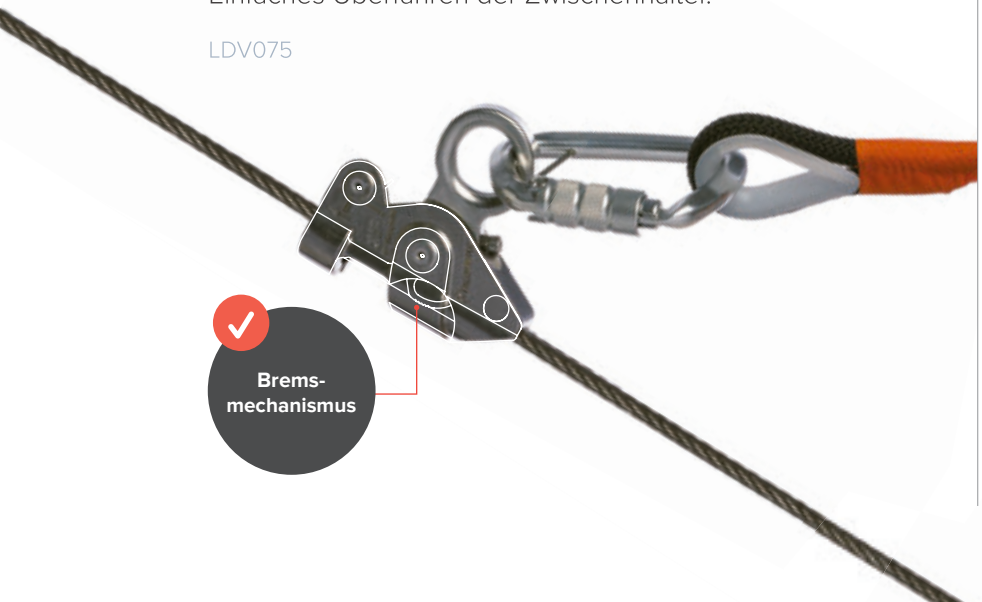

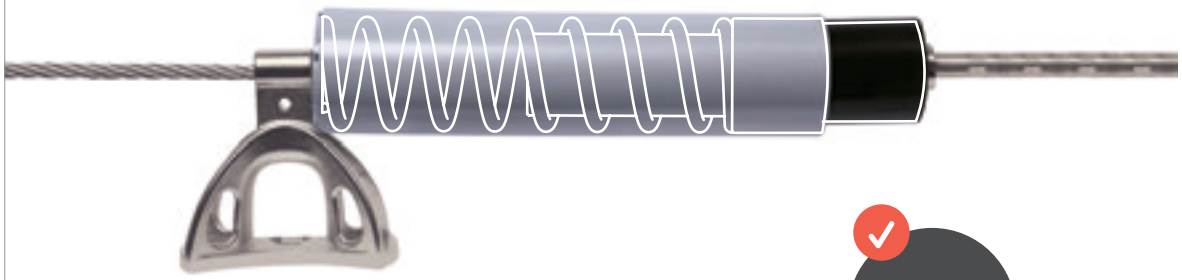

Endseilhalter mit Dämpfer und konstantem Spannungsmechanismus für fragile Strukturen

LDV002 / LDV032

SecuRope®

Auf Stützen

- Keine plastische Verformung
- Mit Standard-Dachdeckungssystemen geliefert, die die Unversehrtheit der Abdichtung sichern
- Die Stützen sind 50 bis 75cm hoch und sind aus Edelstahl oder verzinktem Stahl erhältlich

EN795:2012 Typ C
CEN/TS 16415:2013

Die unverformbare Fallprotec Stütze eignet sich bestens für starre Strukturen wie Beton oder Stahlträger.

Mit der SecuRope EVO Seilsicherung kann sich der Nutzer frei bewegen und jeden Platz des Bereiches sicher erreichen.

Ohne Umhängen bewegt sich der Nutzer entlang der Seilsicherung.

SecuRope EVO Seilsicherung auf Stützen

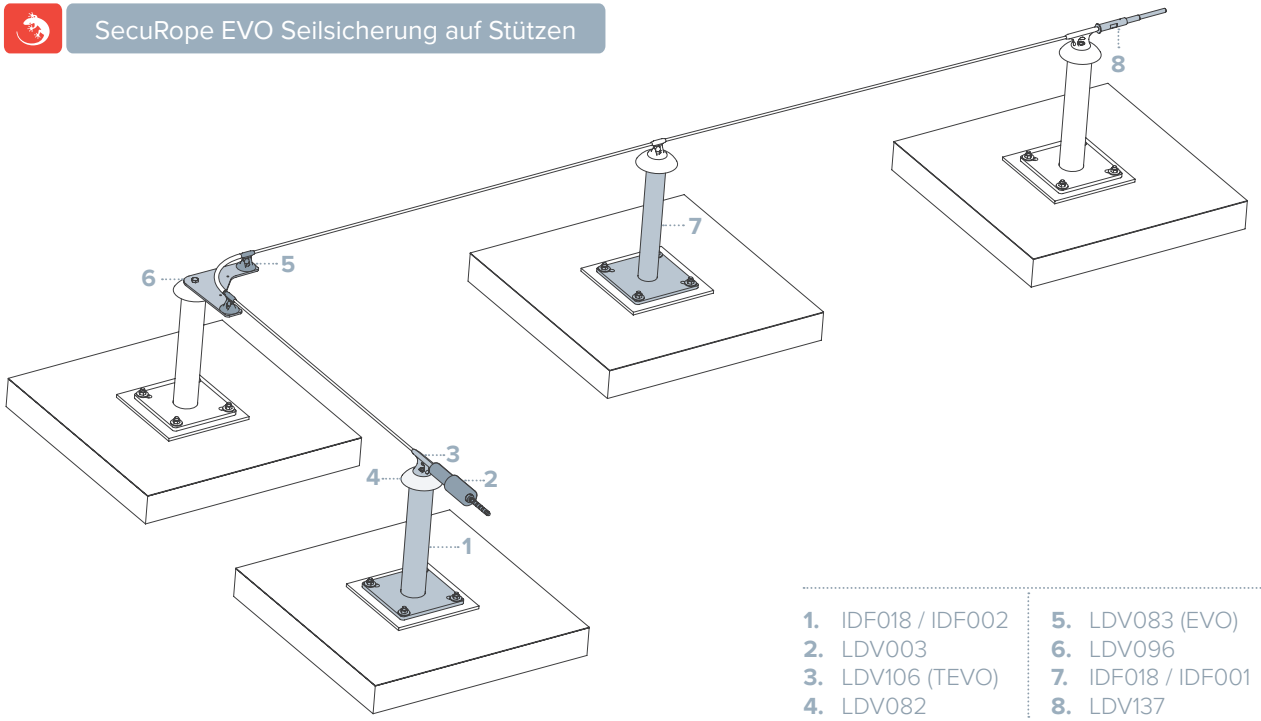

1. IDF018 / IDF002
2. LDV003
3. LDV106 (TEVO)
4. LDV082
5. LDV083 (EVO)
6. LDV096
7. IDF018 / IDF001
8. LDV137

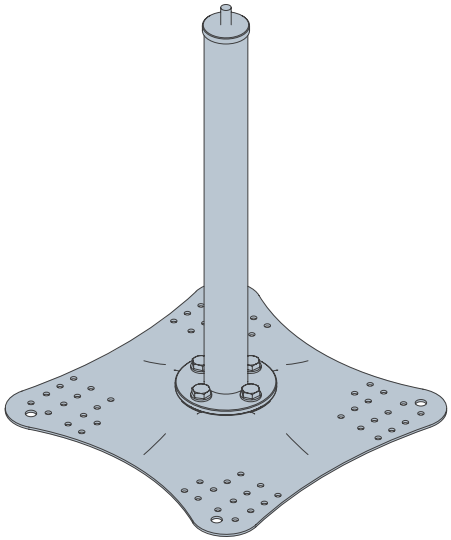

Poste UniPost

Plastisch verformbare Stütze. Speziell entwickelt für Dachdecker, wird der UniPost entweder auf das Trapezblech oder auf die Isolierung des Warmdaches montiert.

SecuRope®

Auf Trapez- und Wellblech

- 4 Nutzer
- Falldämpfend
- Absorbiert die temperaturbedingte Ausdehnung des Dachblechs
- EPDM-Dichtungsband gewährleistet die Wasserdichtigkeit

EN795:2012 Typ C
CEN/TS 16415:2013

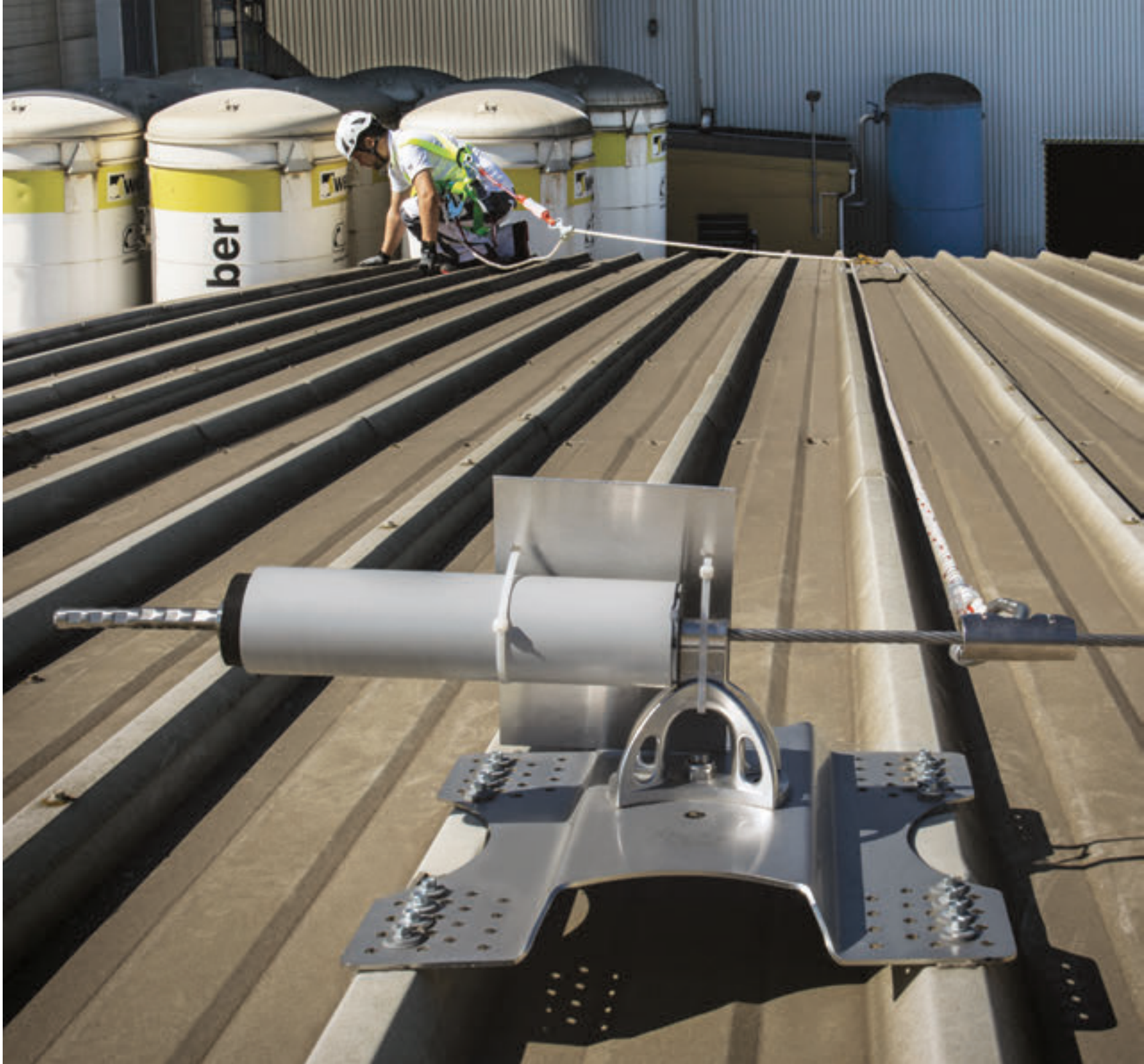

Das besondere Design der Halterung für Kaltdächer stellt eine homogene Kraftverteilung sicher.

Zusammen mit dem Energieabsorber der NEO Seilsicherung bildet die Halterung das beste System für fragile Strukturen.

Geliefert mit selbstbohrenden Schrauben die speziell für ihre Auszugsfestigkeit entwickelt wurden.

Ideal für die Wartungs- und Reparaturarbeiten an Industrieanlagen. Sicherer Zugang zu Solarpaneelen, Lüftungsauslässen, Lichtkuppeln und Dachrinnen.

SecuRope NEO auf Blechdach

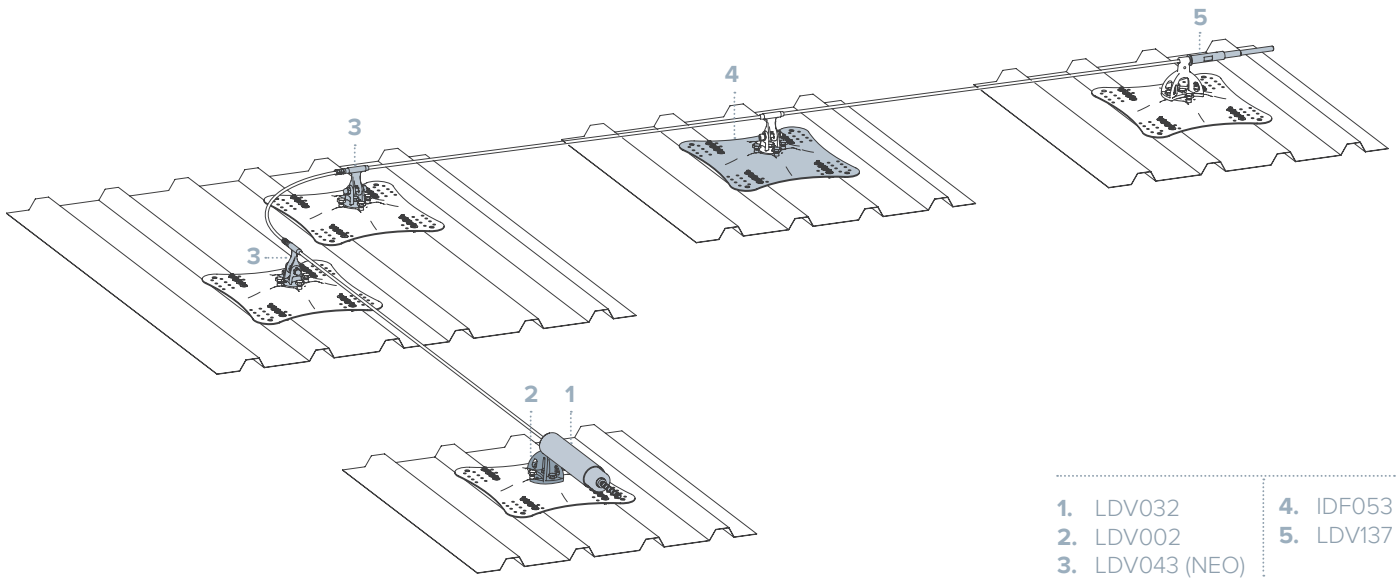

1. LDV032
2. LDV002
3. LDV043 (NEO)
4. IDF053
5. LDV137

Details der Halterung

Die Halterung wird auf den Stegen des Blechdaches mit den selbstbohrenden Schrauben befestigt.
Das EPDM Dichtungsband gewährleistet die Wasserdichtigkeit.

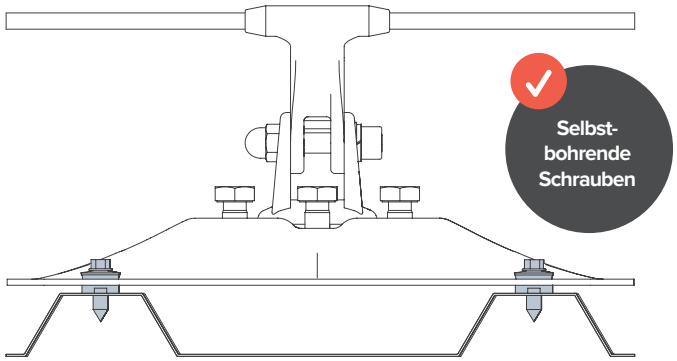

NEO Seilhalter auf Befestigungsvorrichtung

Die Auszugskräfte werden homogen auf das Dach übertragen.

LDV043 (NEO) / IDF053

01

Höhensicherheitssysteme
Horizontal und geneigte
Fallschutzeinrichtung

SecuRope®

Auf Stehfalzdach

- 4 Nutzer
- Fall- und ausdehnungsdämpfend
- Kein Bohren benötigt
- Komponente aus Edelstahl und Aluminium

EN795:2012 Typ C
CEN/TS16415:2013

Die Halterung für Falzdächer wird auf die Falzprofile geklemmt.

Keine Bohrung ist nötig.

Für die jeweiligen Falzprofile sind passende Klemmen erhältlich, die eine hohe Zug- und Scherfestigkeit haben.

Die Dilatation des Blechdaches wird komplett von der NEO Seilsicherung absorbiert.

Einfache Montage auf neuen Bauwerken oder existierenden Gebäuden.

SecuRope NEO auf Falzdach

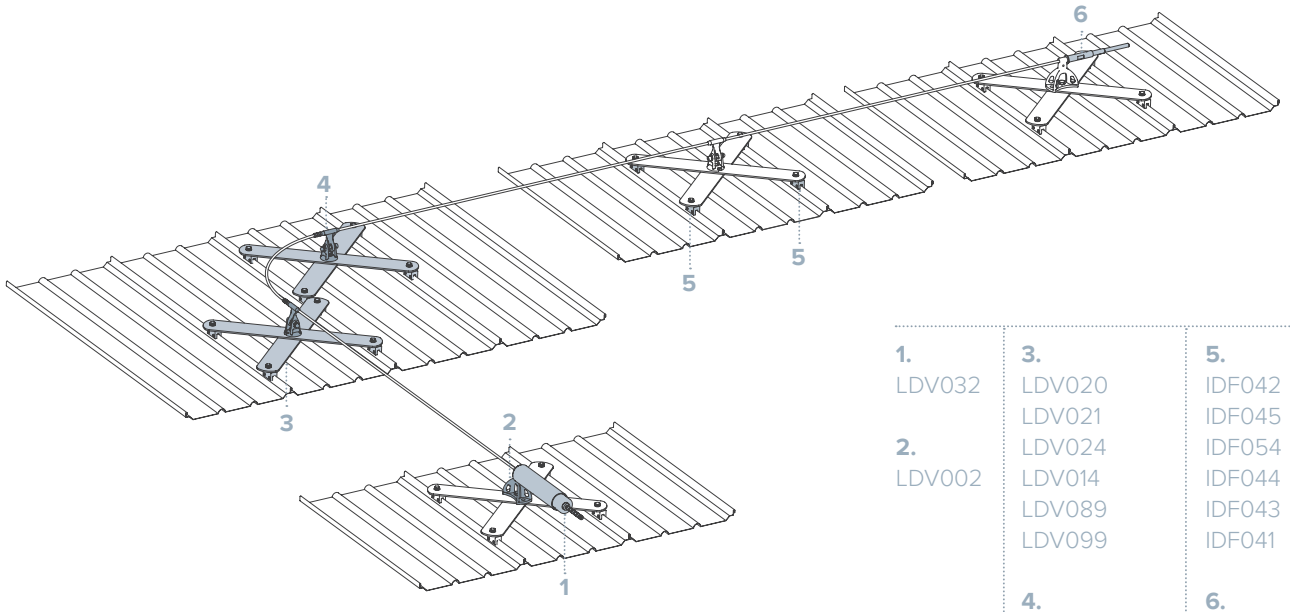

1.	3.	5.
LDV032	LDV020	IDF042
	LDV021	IDF045
2.	LDV024	IDF054
LDV002	LDV014	IDF044
	LDV089	IDF043
	LDV099	IDF041
	4.	6.
	LDV043 (NEO)	LDV137

Befestigungsdetail

Die Klemme kann an jeder Stelle des Daches montiert werden.

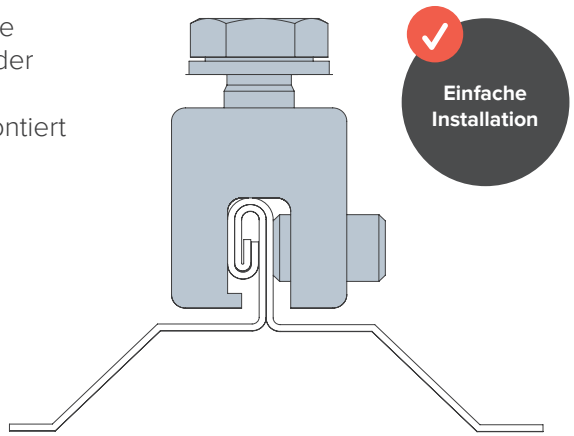

NEO Seilhalter auf Halterung

Die 4 Klemmen der Kreuzprofile gewährleisten eine sichere Befestigung und Kraftverteilung.

LDV043 (NEO)
LDV014

SecuRope®

Auf Warmdach

- 4 Nutzer
- Keine plastische Verformung
- Falldämpfend

EN795:2012 Typ C
CEN/TS 16415:2013

Der Multipost und SpotAnchor werden auf Warmdächer montiert.

Starke Klappdübel ermöglichen die Befestigung auf gewellten Blechen, Holzpaneelen oder Betonfertigteilen.

Nur der Klappdübel durchdringt die Wärmedämmung, so dass Wärmebrücken minimiert werden. Die Bitumen oder PVC-P Abdichtung wird in der Fabrik verklebt, um die Wasserdichtigkeit garantieren zu können.

Retrofit auf existierende Anlagen.

SecuRope NEO auf Warmdach

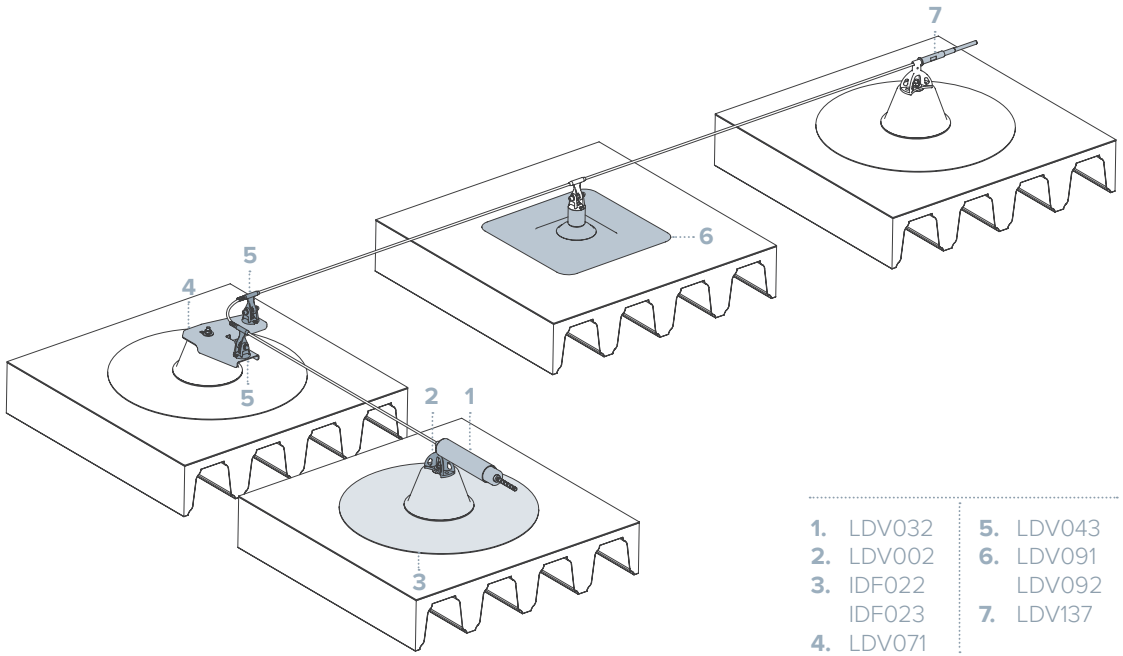

1. LDV032
2. LDV002
3. IDF022
   IDF023
4. LDV071
5. LDV043
6. LDV091
   LDV092
7. LDV137

Befestigungsdetail

Der Spotanchor wird durch einen verstärkten Klappdübel befestigt. Die Kräfte verteilen sich auf eine breite Fläche.

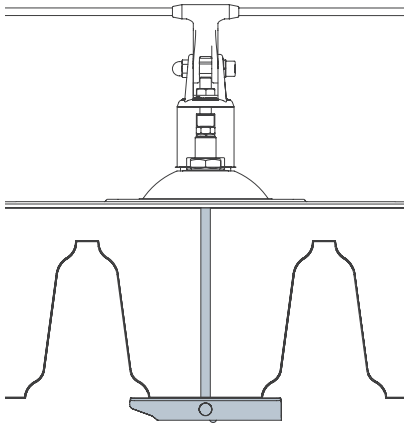

NEO Seilhalter auf Halterung

Für moderne Bauwerke mit Holzpaneelen eignet sich der SecuRope Multipost.

LDV043 (NEO) / IDF022

SecuRope®

Auf DiaSafe-Konsolen

- Schützt die Wärmedämmung des Dachs
- Anschlagpunkt in Edelstahl
- Kein Durchbohren der Abdichtung
- Das Ingenieurbüro von Fallprotec bietet Ihnen immer die beste Lösung für Ihre Anforderungen

EN795:2012 Typ C & Typ A
CEN/TS 16415:2013

Die DiaSafe Konsole wird entweder als Anschlagpunkt oder als Halterung für die Seilsicherung genutzt. Beide Systeme können von 2 Personen benutzt werden, die maximale Neigung der Oberfläche beträgt max. 5°. Eine Dämpfungsvorrichtung ist in der Konsole integriert.

Die Stabilität wird durch Auflast garantiert. Es kommt zu keinen Durchdringungen der Abdichtungsbahn und somit zu keinen Wärmebrücken oder Wassereindringungen. Bei einem Absturz verformt sich die Konsole und schützt die Abdichtungsbahn.

Horizontale SecuRope Seilsicherung auf DiaSafe Konsolen

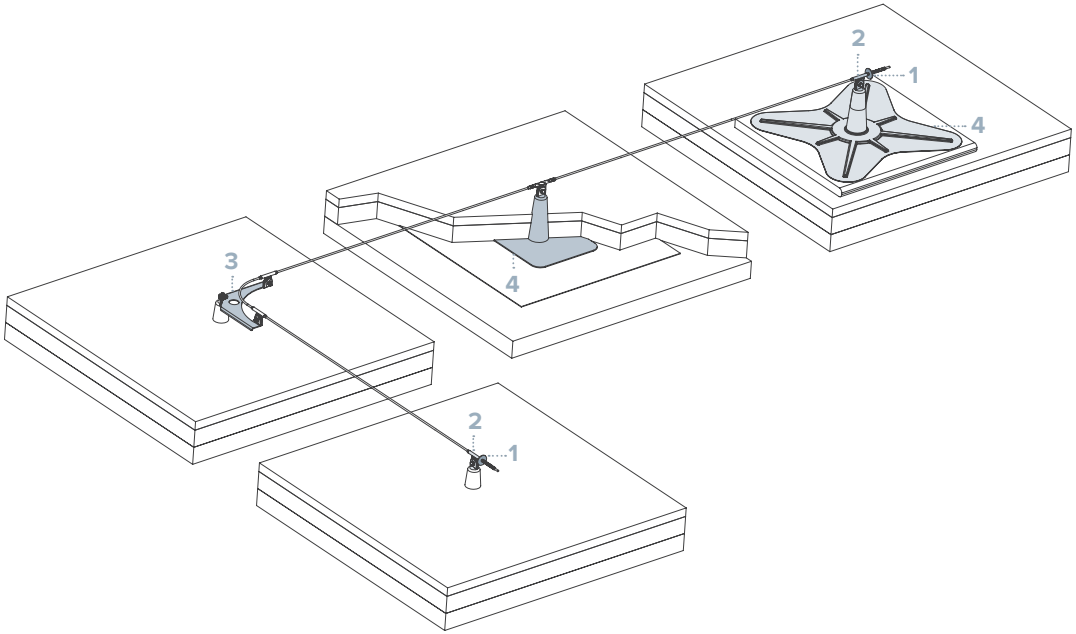

Für Gründächer geeignet

1. LDV008
2. LDV100
3. IDF010
4. IDF008

DiaSafe Anschlagpunkt

Die Metallöse kann entweder direkt als Anschlagpunkt oder als Befestigungspunkt für die SecuRope Seilhalter genutzt werden.

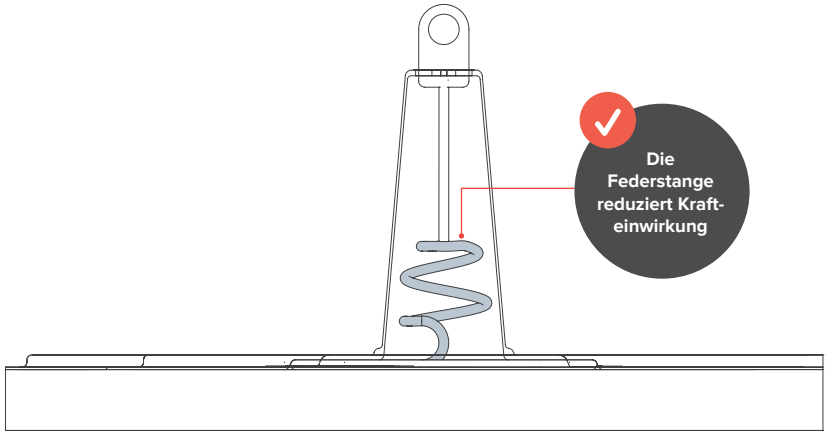

Die Federstange reduziert Kraft-einwirkung

Saint-Gobain Werk

Fallstudie

- Sicherung von industriellen Dächern und Zugangsleiter
- 4 verschiedene Lösungen: SafeLadder, SecuRope auf Warmdach, SecuRope und Anschlagpunkte auf Wellblech

Polen

Einführung

In der Produktionsstätte St Gobain, Polen, wurden unterschiedliche Lösungen und Halterungen montiert.

Als Spezialisten bieten wir One Stop Shop Leistungen und Turn Key Produkte für unsere industriellen Kunden.

Ergebnis

- 12m SafeLadder mit Dachzugang.
- 200m SecuRope Seilsicherung auf Warmdach.
- 150m SecuRope Seilsicherung auf Blechdach.
- 4 Anschlagpunkte LDV029 um die Pendelbewegung zu vermeiden.

SecuRail®

Horizontal und geneigt

- 2 Nutzer
- 3m bis 5m zwischen Halterungen
- Eloxiertes Aluminium
- Absorbiert temperaturbedingte Ausdehnungen
- Das Ingenieurbüro von Fallprotec bietet Ihnen immer die beste Lösung für Ihre Anforderungen

EN795:2012 Typ D
CEN/TS 16415:2013

Die SecuRail ist eine rigide Schienensicherung, die am Boden, an der Wand oder Überkopf montiert werden kann. Durch ihr diskretes Profil integriert sich die Schiene bestens in die Ästhetik der Gebäude. Die kreuzförmigen Verbindungselemente absorbieren die temperaturbedingte Dilatation.

Eine Auswahl von 6 Laufwagen macht die Schiene sehr vielseitig. Der sich öffnende VIA 6 Laufwagen kann an jeder Stelle sicher angebracht und gelöst werden.

Der Multivia, oder VIA 4 Laufwagen empfehlen sich bei geneigten Flächen.

Horizontale SecuRail, Boden-Auslegung

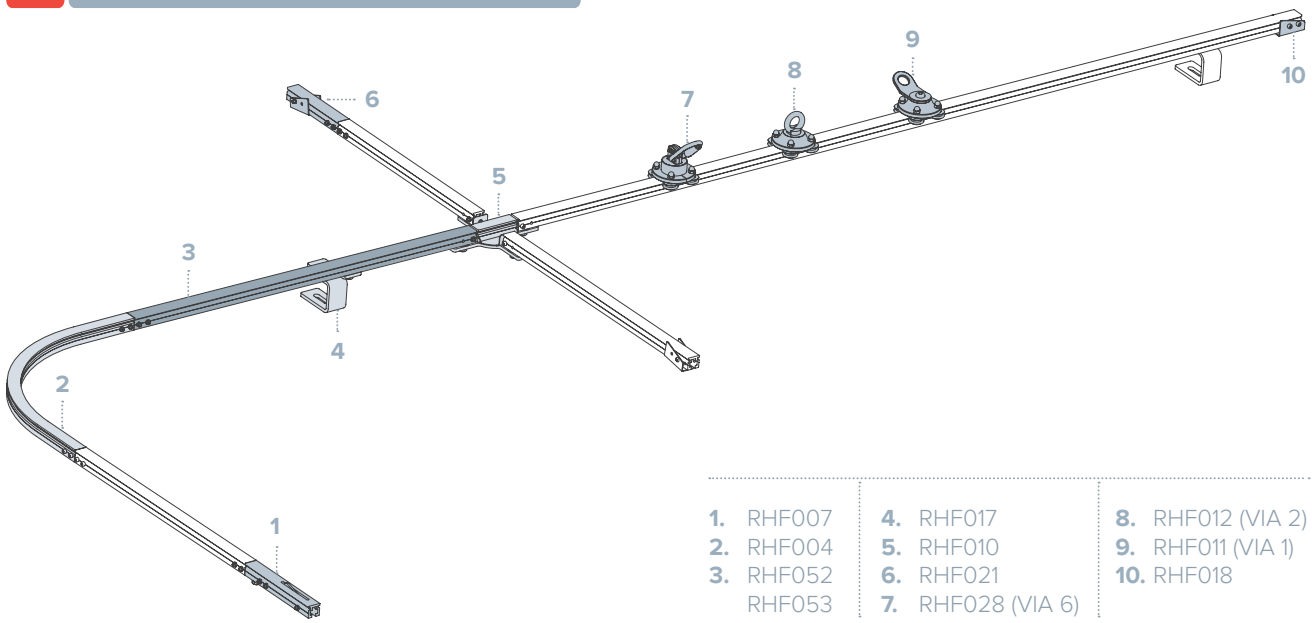

1. RHF007
2. RHF004
3. RHF052
   RHF053
4. RHF017
5. RHF010
6. RHF021
7. RHF028 (VIA 6)
8. RHF012 (VIA 2)
9. RHF011 (VIA 1)
10. RHF018

SFU010 Anschlageinrichtung für Falzdächer

Die SafeU Produktpalette wurde speziell für übliche Dächer wie Ziegel, Schiefer, Falz und Blech entwickelt. Durch die Systeme bleiben die Dächer garantiert wasserdicht.
(Bild links)

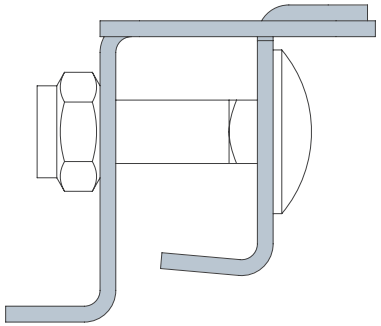

VIA 1 Laufwagen

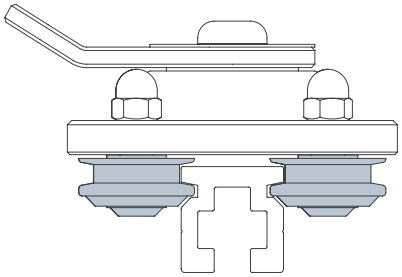

Die Rollen aus Edelstahlkugellagern verbessern das Fahren entlang der Schiene.

Laufwagen VIA 5

Laufwagen für Wandkonfiguration
Für alle Lösungsansätze sind unterschiedliche VIA Laufwagen erhältlich.

RHF015

SecuRail® 2016

Horizontal

- 2 Nutzer
- 6m zwischen Halterungen
- Eloxiertes Aluminium
- Absorbiert temperaturbedingte Ausdehnungen
- Das Ingenieurbüro von Fallprotec bietet Ihnen immer die beste Lösung für Ihre Anforderungen

EN795:2012 Typ D
CEN/TS 16415:2013

Die SecuRail 2016 Schiene ist rigide und vielseitig anwendbar. Dieses spezielles, Profil bietet eine sehr hohe Festigkeit, dass man Stützabstände bis zu 6m montieren kann.

Besonders geeignet bei geringer Fallhöhe.

Horizontale SecuRail 2016 Schiene

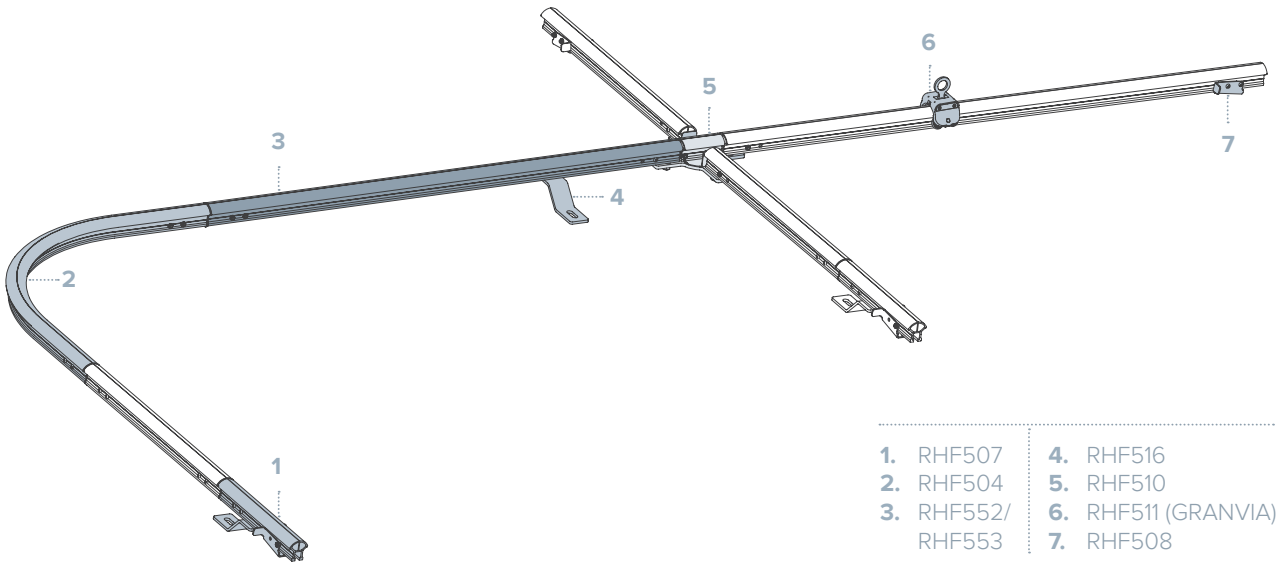

1. RHF507
2. RHF504
3. RHF552/ RHF553
4. RHF516
5. RHF510
6. RHF511 (GRANVIA)
7. RHF508

Laufwagen GRANVIA

Der mit Rollen ausgestattete GRANVIA Laufwagen folgt dem Nutzer mühelos. Durch die Position der Laufrollen kann das Profil in keinster Weise aus der Schiene laufen. Für die verschiedenen Konfigurationen wird nur der GRANVIA Laufwagen benötigt.

RHF511 (GRANVIA)

GRANVIA Laufwagen

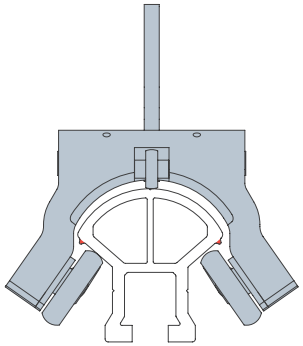

Das Rollensystem ermöglicht ein leichtes Fahren.

SFU002 Sicherheitshaken für Ziegeldächer

Die Safe U Produktpalette kann entweder als Anschlagpunkt oder als Halterung für die SecuRail 2016 Schiene benutzt werden.

Gehwege, Stufen oder Schneefanggitter können zur Sicherheit auch an die SafeU Produkte montiert werden.
(Bild links)

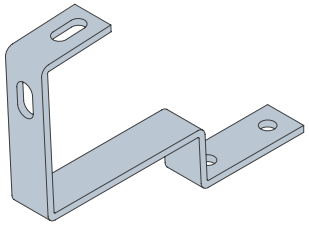

Rive Gauche Einkaufszentrum

Fallstudie

- Komplettlösung mit SafeLadder, auf Laufwegen befestigte SecuRail 2016-Fallschutzschiene und SecuRope auf Stützen

Belgien

Einführung

Das Einkaufszentrum liegt im Herzen von Charleroi und ist Teil eines größeren Plans, der die Attraktivität des Stadtzentrums weiter entwickeln soll. Große Glasfassaden bringen viel natürliches Licht ins Gebäude. Äußere Gehwege befinden sich auf jeder Etage.

Fallprotec hat ein komplettes Sicherungssystem bereitgestellt, so dass jeder Ort ungefährdet zu erreichen ist.

SafeLadder Leitern wurden in die Sonnenblenden integriert und bieten einen sicheren Zugang zu den Gehwegen. Direkt unterhalb der Gehwege befindet sich die SecuRail 2016 Schiene welche sich perfekt an die äußere Struktur anpasst. Der Laufwagen folgt dem Nutzer mühelos.

Auf den Dachoberflächen ist ein breites Netzwerk an SecuRope Seilsicherungen auf Stützen montiert. Der Arbeiter befindet sich zu jeder Zeit in Sicherheit.

Ergebnis

- 200m SecuRail 2016 Überkopf auf 2 Ebenen montiert.
- 200m SecuRope auf Stützen.
- 40m SafeLadder.
- Auf Maß gebogene Schienenabschnitte und hergestellte Halterungen.

01

Höhensicherheitssysteme
Horizontal und geneigte
Fallschutzeinrichtung

SafeAcess® Fallschutz

- 4 Nutzer
- 6m zwischen Halterungen
- Keine plastische Verformung
- Für ATEX-Bereiche tauglich
- Aluminium 6060T6
- Das Ingenieurbüro von Fallprotec bietet Ihnen immer die beste Lösung für Ihre Anforderungen

EN795:2012 Typ D
CEN/TS 16415:2013

Die SafeAccess Schiene ist eine nicht verformbare Anschlageinrichtung für industrielle Anwendungen. Überkopf montiert, eignet sich am Besten bei geringer Fallhöhe.

ATEX zertifiziert für explosionsgefährdete Bereiche, daher Nutzung auch in petrochemischen Industrien möglich.

Die Alu-Schiene wird von einer hochwertigen Pulverbeschichtung geschützt, die auch einem maritimen Umfeld widersteht.

Die NAV 2 Laufwagen folgen dem Nutzer mühelos.

Horizontale SafeAccess Sicherung

Die Schiene kann an zwei Flexbow Strukturen befestigt werden.

Der Sockel des Flexbow kann direkt in Beton fixiert oder mit Auflast gehalten werden.

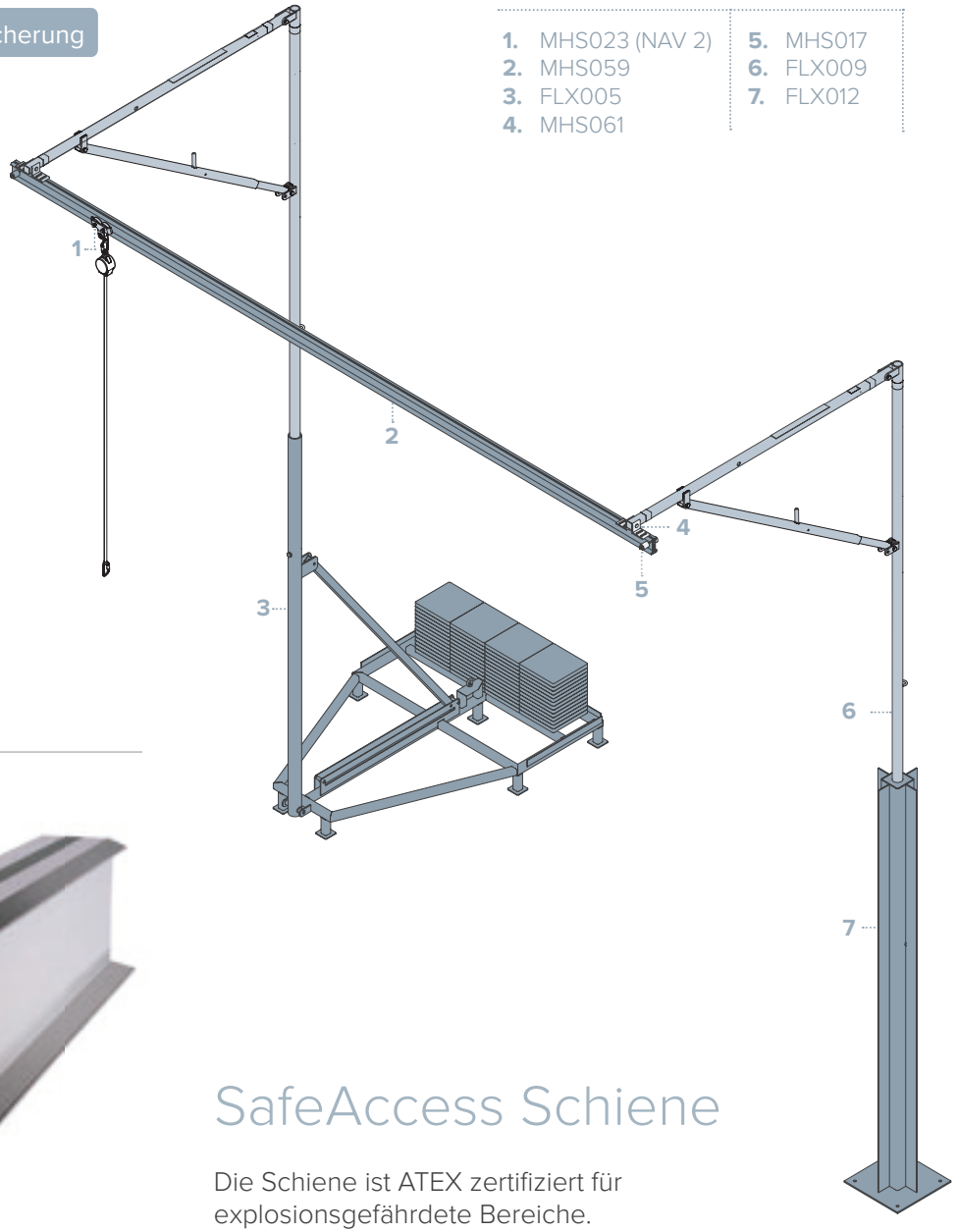

1. MHS023 (NAV 2)
2. MHS059
3. FLX005
4. MHS061
5. MHS017
6. FLX009
7. FLX012

NAV 2 Laufwagen

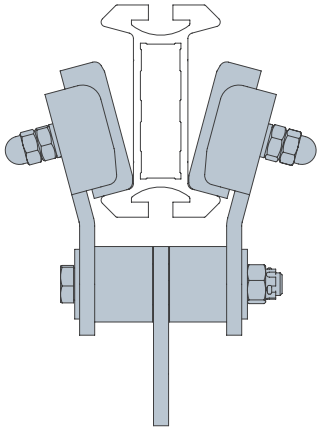

Der mobile Anschlagpunkt der Schiene bietet zusammen mit einem Höhensicherungs-gerät das bestmögliche Auffangsystem.

MHS023

SafeAccess Schiene

Die Schiene ist ATEX zertifiziert für explosionsgefährdete Bereiche.

MHS059

01

Höhensicherheitssysteme
Vertikale Fallschutzeinrichtung

SecuRope®

- Kostengünstige Lösung
- Keine plastische Verformung
- Handfrei-System
- Komponenten in Edelstahl

CE
EN353-2:2014

Dank des mobilen Fallschutzläufers bietet die vertikale SecuRope einen sicheren Zugang. Die Nähe des Läufers zum Nutzer sorgt für eine kurze Fallhöhe, zudem begrenzt der Bandfalldämpfer die einwirkenden Kräfte.

Die vertikale SecuRope EVO Sicherung ist eine kosteneffiziente Lösung.

Besondere Erfordernisse können Fallprotec's Ingenieure durch speziell hergestellte Lösungen einhalten.

Vertikale SecuRope Seilsicherung

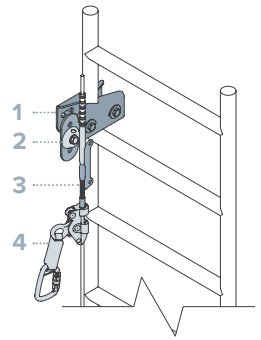

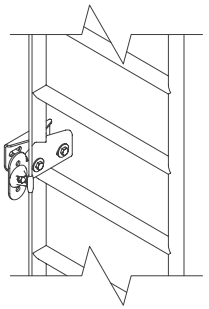

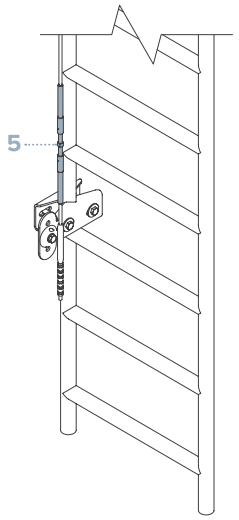

Seil-sicherung für existierende Leitern

1. NSV006
2. LDV106 (TEVO)
3. LDV107
4. NSV009
5. LDV038

ZIP! Fallschutz-läufer mit Band-falldämpfer

Überfährt die Zwischenhalter mühelos. Im Falle eines Sturzes fängt er den Nutzer sofort auf.

NSV009

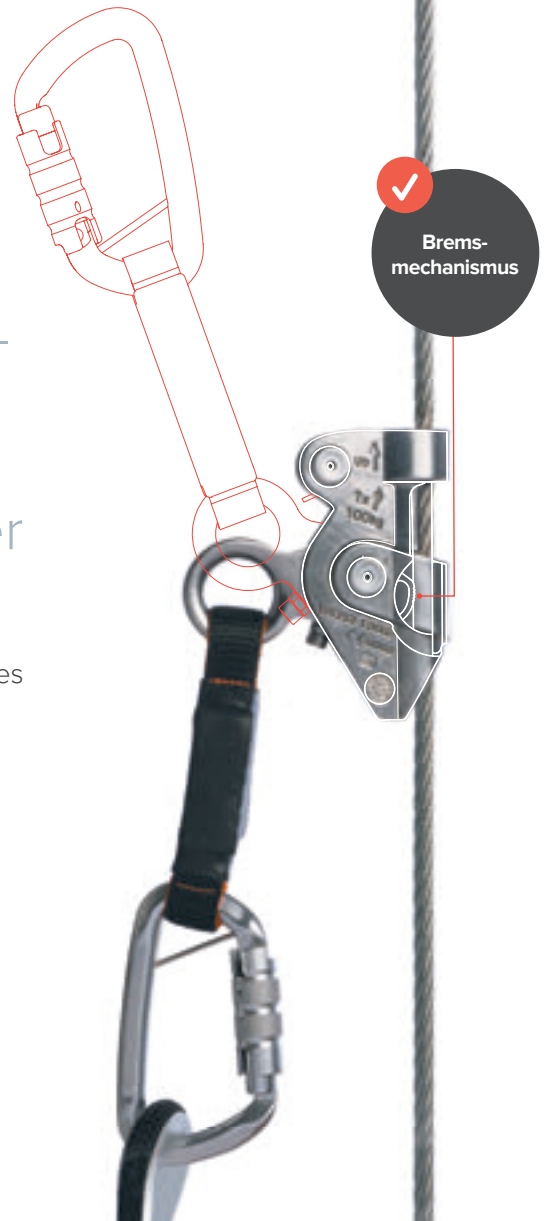

01

Höhensicherheitssysteme
Vertikale Fallschutzeinrichtung

SecuRail®

- Ergonomisch
- Im Laufwagen integrierte Falldämpfung
- Starre Schiene
- Feste oder klappbare Sprossen verfügbar
- Das Ingenieurbüro von Fallprotec bietet Ihnen immer die beste Lösung für Ihre Anforderungen

CE
EN353-2:2014

Die vertikale SecuRail ist eine rigide Sicherung die einen sicheren Zugang zu allen Gebäudeteilen ermöglicht. Die direkte Montage auf eine existierende Leiter bietet viel effizienteren Schutz als herkömmliche Rückenkörbe.

Die SecuRail Leiter mit festen Sprossen eignet sich für Enge Räume, Industriehallen oder Funkmäste. Die Befestigung erfolgt durch nicht verformbare Edelstahl Halterungen.

Die SecuRail mit klappbaren Sprossen ist eine diskrete Absturzsicherung für moderne Architekturen oder Wohngebäude. In ungenutztem Zustand sind die Sprossen hinter der Schiene versteckt. Die Befestigung erfolgt durch nicht verformbare Edelstahl Halterungen.

SecuRail Leiter mit klappbaren Sprossen und vertikale SecuRail 2016 für bestehende Leiter.

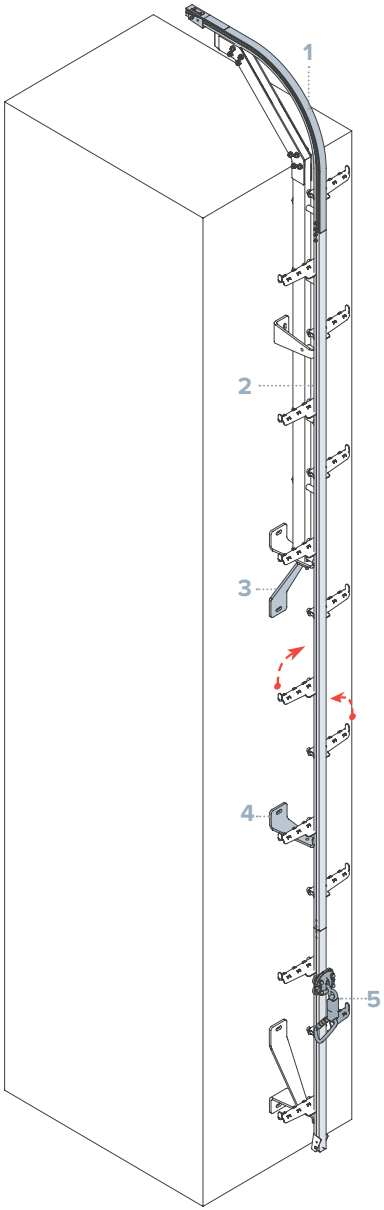

SecuRail Leiter

1. RHF049
2. RHF030
3. RHF061
4. RHF060
5. RHF014 (VIA 4)

Vertikale SecuRail 2016

1. RHF507
2. RHF518 (VIA 4)
3. RHF552
   RHF553
4. RHF521
5. RHF520

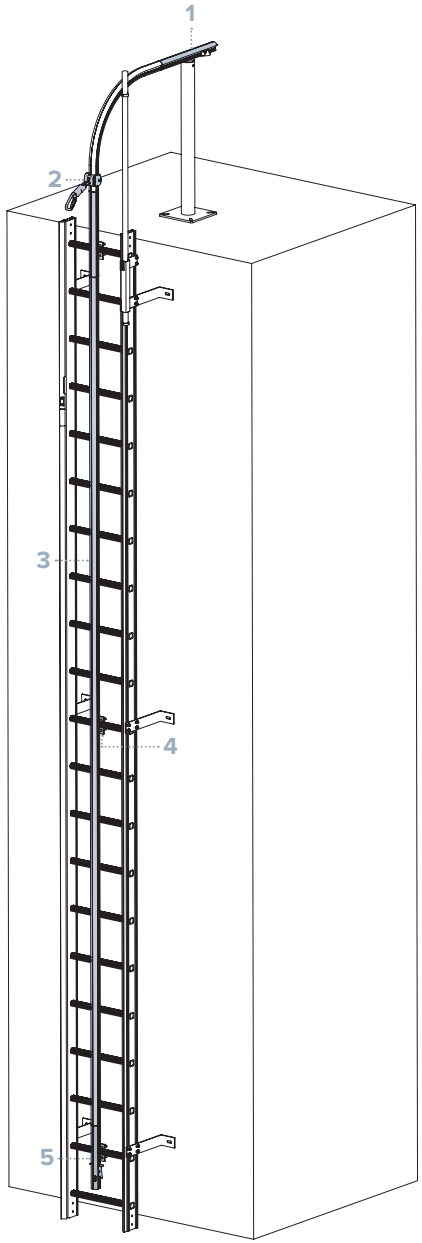

SafeLadder®

- Einfache Handhabung
- Integrierte Anschlageinrichtung
- Starre, stabile Leiter
- Standardhalter in unterschiedlichen Längen
- Eloxiertes Aluminium
- Das Ingenieurbüro von Fallprotec bietet Ihnen immer die beste Lösung für Ihre Anforderungen

CE
EN353-2:2014

Im Vergleich zu herkömmlichen Leitern mit Rückenschutz, bietet die SafeLadder hochwertigen Fallschutz. Eine vertikale Anschlageinrichtung ist im Leiterholm integriert an die sich der Nutzer mit einem mobilen Auffanggerät verbindet. So kann die Leiter ohne Absturzrisiko sicher benutzt werden.

Der VIA 4 Laufwagen mit Bandfalldämpfer folgt dem Nutzer mühelos und stoppt im Falle eines Sturzes sofort.
Durch das Zubehör kann die SafeLadder vielseitig verwendet werden.

Attikaüberstieg

Gemäß EN353-2 sichert der Überstieg den Dachzugang.

SAL026

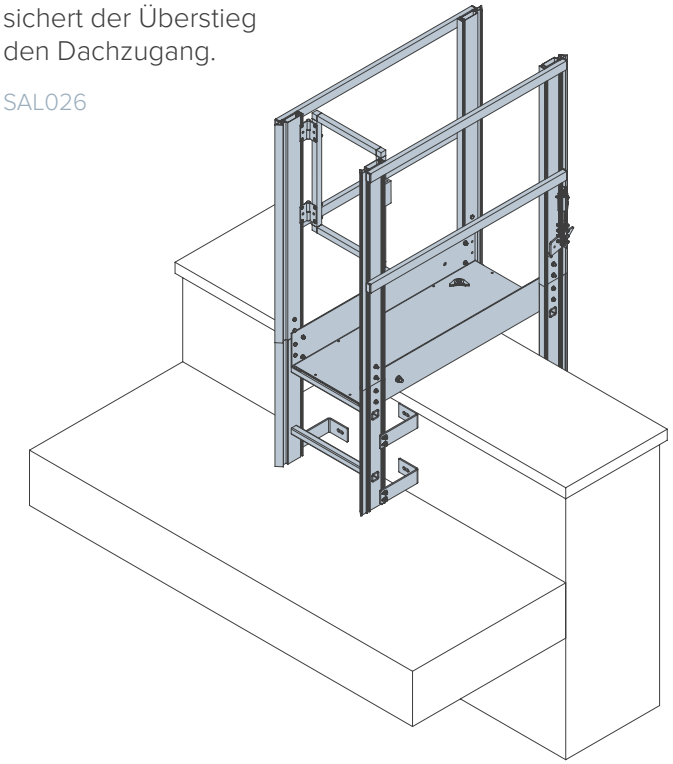

SafeLadder

Leiter mit integrierter Anschlageinrichtung im Leiterholm.

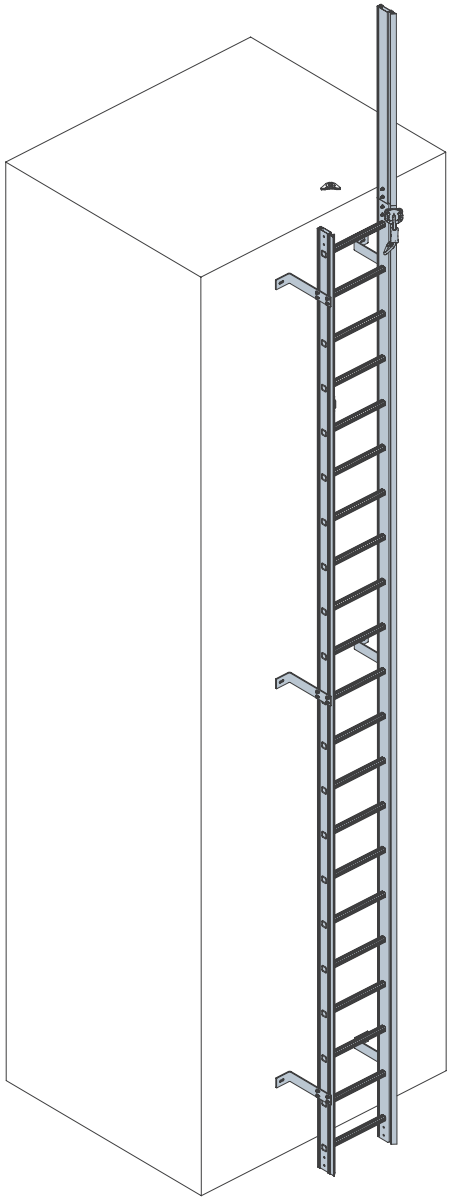

Temporäre SafeLadder

Bis zu einer Höhe von 5m kann die SafeLadder einfach eingehakt und abgenommen werden.

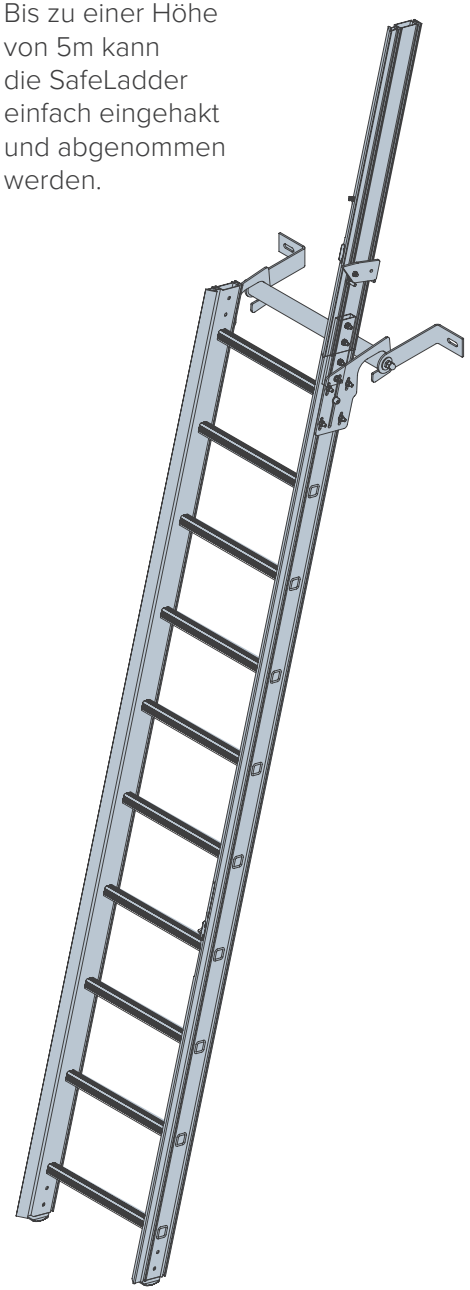

SafeLadder®

- Einfache Handhabung
- Integrierte Anschlageinrichtung
- Starre, stabile Leiter
- Standardhalter in unterschiedlichen Längen
- Eloxiertes Aluminium
- Das Ingenieurbüro von Fallprotec bietet Ihnen immer die beste Lösung für Ihre Anforderungen

CE
EN353-2:2014

Fahrbare SafeLadder auf SafeAccess Schiene

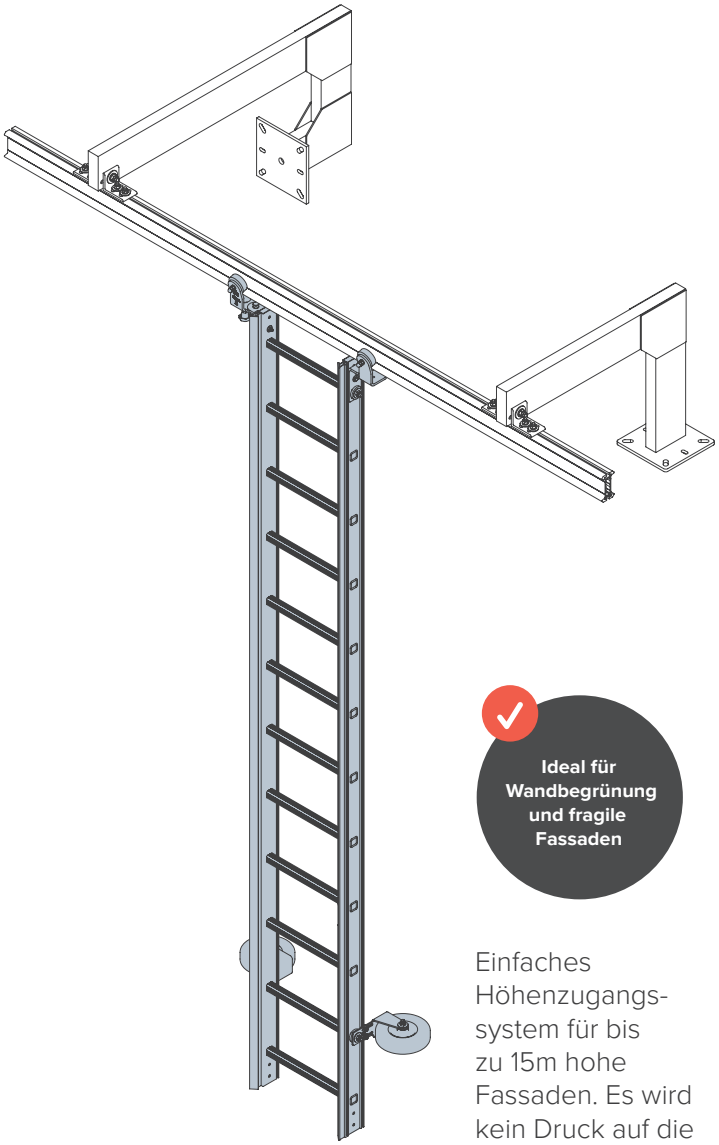

Ideal für Wandbegrünung und fragile Fassaden

Einfaches Höhenzugangs-system für bis zu 15m hohe Fassaden. Es wird kein Druck auf die Fassade ausgeübt.

Ausziehbare SafeLadder

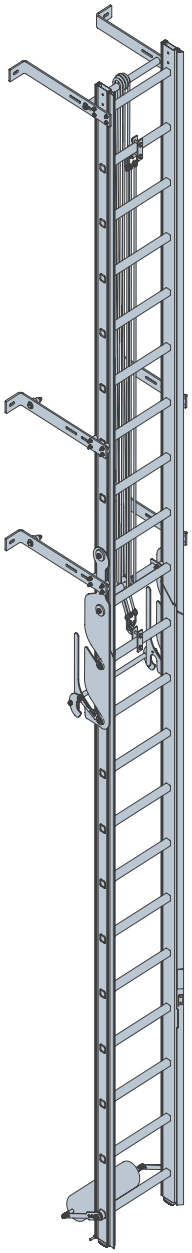

Diese Variante verhindert unerlaubten Zugang und und ist bei Nichtnutzung nicht sichtbar.

SAL028

SafeLadder für enge Räume

Bei Brunnen, Schächten oder anderen engen Räumen erfolgt der Zugang von Oben. Ein ausklappbares SafeLadder Modul erleichtert und schützt den Zugang. Zum Ausklappen wird an einer Schlinge gezogen und die Höhe des Moduls beträgt 110cm.

SAL023

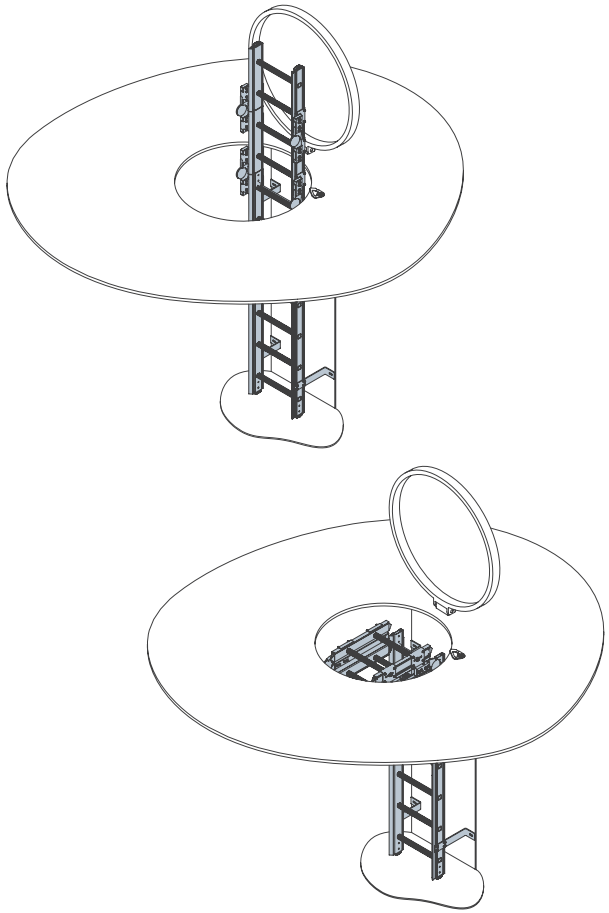

Anschlag-punkte

- Anschlagpunkte für jede Anwendung
- 1 - 2 Nutzer
- Keine plastische Verformung
- Montierbar auf Befestigungsvorrichtungen von Fallprotec
- Edelstahl
- Das Ingenieurbüro von Fallprotec bietet Ihnen immer die beste Lösung für Ihre Anforderungen

EN795:2012 Typ A
CEN/TS 16415:2013

SafeAnchor

Der Safeanchor mit Sprungfeder kommt im Innenbereich zum Einsatz.

Er wird in die Fassade eingebettet und sitzt bei nicht Nutzung bündig.

Durch ein einfaches Drucken springt der Anschlagpunkt hervor.

Kann an der Wand oder Überkopf montiert werden.

Effektives System für die Fensterreinigung.

LDV055

Drehbarer, hochsichtbarer Anschlagpunkt

Gelber Anschlagpunkt in Edelstahl für 2 Nutzer. Die Signalfarbe erhöht die Sichtbarkeit.

Durch die Befestigung mit einer M12 Schraube, dreht sich der Anschlagpunkt immer in die richtige Position. Montage an Boden, Wand oder Decke möglich.

Mit einer Bruchlast über 35kN, kann er auch für temporäre Textilseilsicherungen benutzt werden.

LDV029

Anschlagpunkt mit Falldämpfung für eine Person

Speziell für fragile Strukturen, wie Metalldächer entwickelt, da die übertragenden Kräfte begrenzt werden.

Montage an Boden, Wand, Decke möglich.

LDV025

Anschlag-punkte

- Anschlagpunkte für jede Anwendung
- 1 - 2 Nutzer
- Unverformbar
- Montierbar auf Befestigungsvorrichtungen von Fallprotec
- Edelstahl
- Das Ingenieurbüro von Fallprotec bietet Ihnen immer die beste Lösung für Ihre Anforderungen

EN795:2012 Typ A
CEN/TS 16415:2013

Twinfix Anschlagpunkt für 1 Person

Mit einer Bruchlast über 25kN ist der Twinfix plastisch Unverformbar. Zuverlässiges Modell für seilunterstützte Arbeiten.

Montage an Boden, Wand oder Decke möglich.

LDV057

Twinfix Anschlagpunkt für 2 Personen

Mit einer Bruchlast über 50kN ist der Twinfix plastisch Unverformbar.

Zuverlässiges Modell für seilunterstützte Arbeiten. Durch breite Öffnung können auch große Karabinerhaken befestigt werden.

Montage an Boden, Wand, Decke möglich.

Der Anschlagpunkt kann mit einer mittigen Schraube, oder zwei äußeren Schrauben befestigt werden.

PTA016

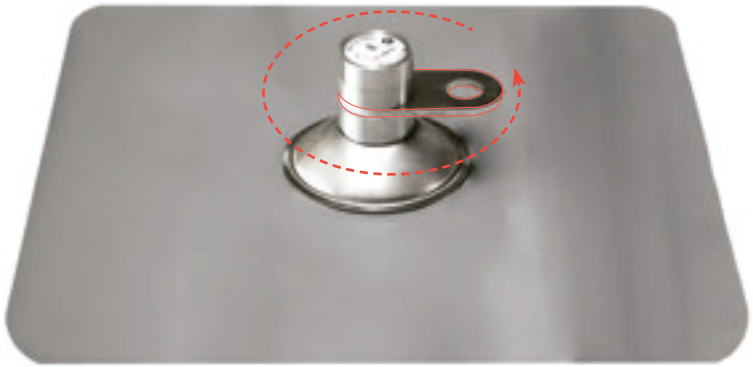

SpotAnchor

Der SpotAnchor wird auf Warmdächern montiert und sichert spezifische Bereiche, wie den Zugang, die Ecken und kleinere Dachflächen.
Der verstärkte Klappdübel gewährleistet eine dauerhaft sichere Befestigung an das Wellblech und beschränkt Wärmebrücken auf ein Minimum.

Die Bitumen oder PVC-P Abdichtung wird in der Fabrik verklebt um die Wasserdichtigkeit sicherzustellen.

Der drehbare Anschlagpunkt positioniert sich ideal zum Nutzer.

LDV052

Auffanggurte und Verbindungs-mittel

- Einfaches und schnelles Anziehen
- Mit zwei “A”-Anschlagpunkten ausgerüstet
- Hergestellt in der EU

CE
EN362:2005 / EN358:2003
EN361:2003 / EN355:2003
EN365:2005 / EN813:2009

Multifunktionaler Auffanggurt und elastisches Verbindungsmittel mit Bandfalldämpfer

Ideale Begleiter von Industriekletterer und Techniker. Die 5 Anschlagösen ermöglichen seilunterstütztes Arbeiten und Retten. Das 2m lange elastische Verbindungsmittel kann sicher mit jedem Fallprotec System benutzt werden. Der integrierte Bandfalldämpfer begrenzt die einwirkenden Kräfte auf max. 6kN. Ob Seilsicherung oder Anschlagpunkt, bietet die Elastizität dem Nutzer mehr Bewegungsfreiheit.

HAR067 / HAR010

2 Punkt Auffanggurt und Y-Verbindungsmittel mit Bandfalldämpfer

Der Gurt passt sich den Bewegungen des Körpers an, die Automatik Schnallen garantieren eine einfache Handhabung. Mit dem Y Verbindungsmittel mit Bandfalldämpfer kann sich der Nutzer von einem Anschlagpunkt zum Nächsten gesichert umhängen.

HAR073 / HAR016

Prolight Auffanggurt

Der von Fallprotec entwickelte Prolight hat ein geringes Eigengewicht und ist er sehr angenehm zu tragen. Auch über längere Zeit komfortabel.

HAR002

Tempo Auffanggurt

Ein klassischer Ganzkörpergurt für kleinere Einsätze bei denen Fallschutz nötig ist.

HAR021

Höhen-sicherungs-geräte

- Falldämpfend
- Hergestellt in der EU

CE
EN354:2011 / EN355:2003
EN360:2003 / EN362:2005

Die robusten Höhensicherungsgeräte sind für Decken, Wand und Bodenkonfigurationen zertifiziert. Beim Überschreiten einer bestimmten Entrollbeschleunigung blockiert das Gerät sofort. Ein Falldämpfer reduziert die einwirkenden Kräfte auf max. 6kN.

Das Höhensicherungsgerät ist leicht zu handhaben und wird bei geringer Fallhöhe überkopf montiert.
Durch die Länge des Bandes/ Stahlseiles können auch weiter entfernte Bereiche problemlos erreicht werden.

Arbeitssitz, selbstbremsendes Abseilgerät und mitlaufende Auffanggeräte

Diese Arbeitseinheit ermöglicht ein sicheres und komfortables seilunterstütztes Arbeiten.

Der Ganzkörpergurt und der Arbeitssitz sind ergonomisch und behalten die Positionierung ohne großen Aufwand bei. Das mitlaufende Auffanggerät mit Bandfalldämpfer blockiert im Falle eines Sturzes sofort. Das Abseilgerät ermöglicht dem Nutzer, sich am Arbeitsseil abzuseilen und sich zu positionieren.

HAR014, HAR023 / HAR095

Robuste Höhensicherungsgeräte

Komplette Reihe an HSG's von 2 bis 60m. Erhältlich mit Band- oder Stahlseilverbindungsmittel. Das Verbindungsmittel ist konstant in Spannung und erleichtert die Bewegungsfreiheit des Nutzers.

IHWB2 / IHWS9

Fallschutzsystem

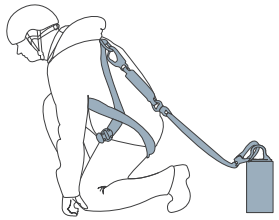

Rückhaltesystem

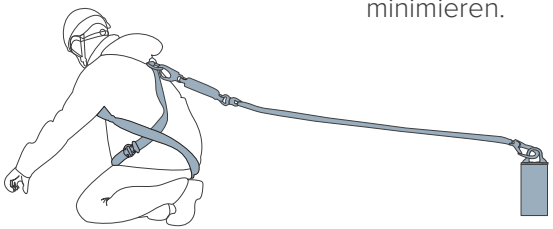

Das Rückhaltesystem verhindert, dass der Nutzer die Absturzkante überhaupt erreichen kann, wobei Fallschutzsysteme das Verletzungsrisiko minimieren.

KAPSARC

Fallstudie

- Komplett maßgeschneidertes Projekt
- Mehr als 6500m Absturzsicherungen
- Laufwege, Plattformen und Treppensysteme für unterschiedliche Neigungen
- 5 verschiedene Gebäude

Saudi Arabien

Einführung

Das KAPSARC Forschungszentrum wurde mit einer breiten Reihe an maßgefertigten Lösungen gesichert.

Standortbesichtigung, Gefahrenanalyse, Montage und Schulung sind Teil der angebotenen Komplettlösung.

Zugfestigkeit der Gehwege

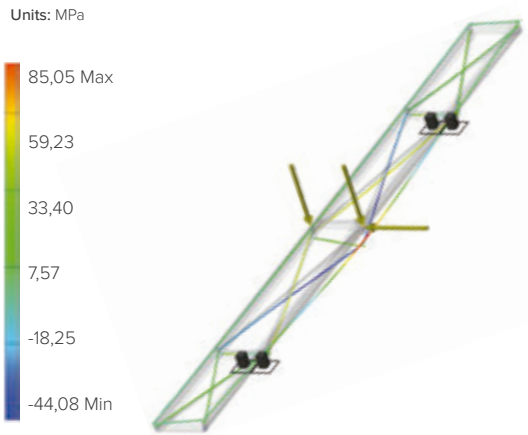

Zugfestigkeit der Pfosten

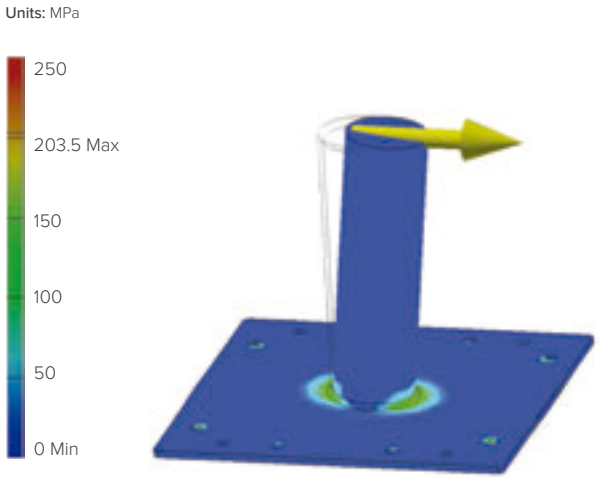

Ergebnis

- 12 Schienenstrecken für Innenhöfe mit bis zu 63° Neigung.
- 600m Climbing SafeAccess.
- 100m Gehwege.
- 300m Treppenstufen.
- Über 1500, auf Stehfalz befestigte Stützen für Absturzsicherungen, treppen und Anschlagpunkte für Seilarbeiten.

SafeAccess®

- Unauffälliges System, das die Form des Gebäudes unterstreicht
- Passend für verfahrbare Leiter, Höhenarbeiter, RopeClimber und Hängebühnen
- Pulverbeschichtet
- Das Ingenieurbüro von Fallprotec bietet Ihnen immer die beste Lösung für Ihre Anforderungen

EN1808:2015

Die SafeAccess Schiene für seilunterstützte Arbeiten bietet eine effiziente Lösung für die Reinigung und Wartung der Fassaden.

Ob über Eingängen, in Innenhöfen oder an den äußeren Fassaden, ist die Schiene vielseitig bis zu Höhen von 300m montierbar.

Die Schienen können auf maß gebogen und nach Wunschfarbe pulverbeschichtet werden.

Die Laufkatzen fahren auf den Seiten der Schiene und können manuell, motorisiert oder batteriebetrieben bedient werden.

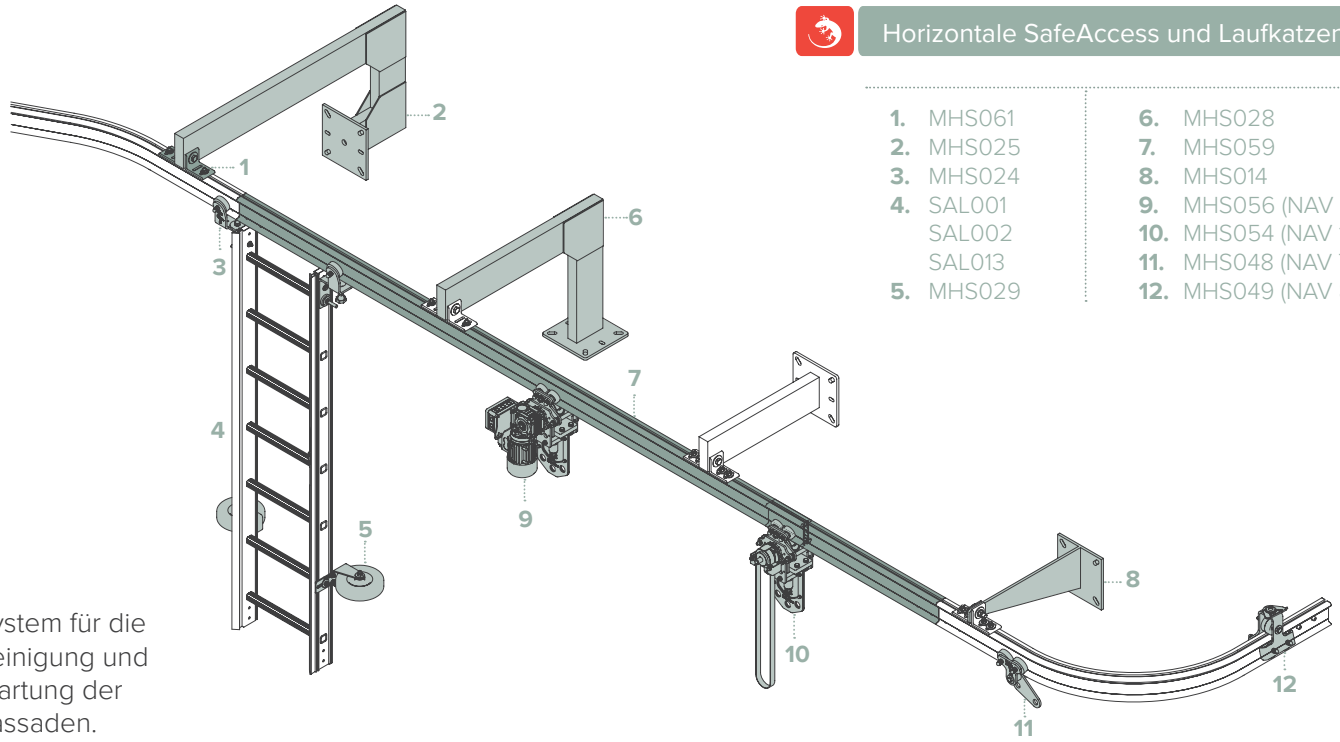

System für die Reinigung und Wartung der Fassaden.

Horizontale SafeAccess und Laufkatzen

1. MHS061
2. MHS025
3. MHS024
4. SAL001
   SAL002
   SAL013
5. MHS029
6. MHS028
7. MHS059
8. MHS014
9. MHS056 (NAV 4)
10. MHS054 (NAV 1)
11. MHS048 (NAV 7)
12. MHS049 (NAV 8)

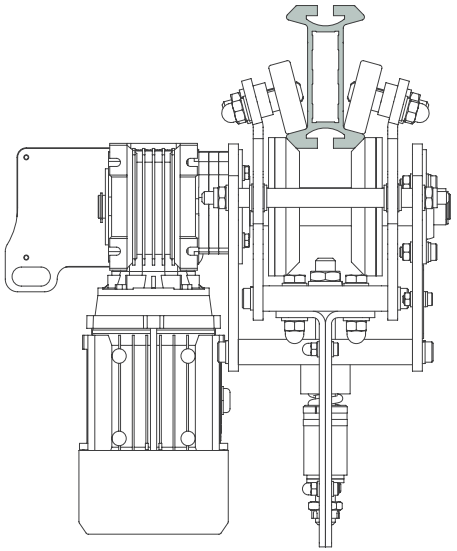

NAV 4 Laufkatze

Motorisierte Laufkatze für Hängebühnen und Ropeclimber-Personenwinde. Die Laufkatze wird aus der hängenden Ausrüstung gesteuert.

MHS056

NAV 1 Laufkatze, verfährt manuell durch Zahnriemen

Kann mit Ropeclimber genutzt werden.

MHS054

Krankenhaus Antofagasta

Fallstudie

- Komplett maßgeschneidertes Projekt
- Sicherung der Reinigung und Instandhaltung von zwei Gebäudefassaden
- Sicherung der Reinigung und Instandhaltung von dreizehn Innehöfen
- Hohe Anforderungen aufgrund der lokalen Verordnungen

Chile

Einführung

Durch zwei Fassadenbefahranlagen können die äußeren Fassaden schnell und sicher gereinigt werden. Für die Innenhöfe werden 20 SafeAccess Strecken mit Ropeclimber verwendet.

Die RopeClimber-Winde ist batteriebetrieben und lässt sich dank Größe und Gewicht leicht lagern und auch transportieren.
Die Engineering-Berechnungen wurden vom chilenischen Erdbeben Institut SIRVE genehmigt.
Die Fassadenbefahranlagen wurden von FBA Gomyl entwickelt und hergestellt.

Ergebnis

- 780m SafeAccess für die Wartung der Innenhöfe.
- 2 RopeClimber.
- 2 Fassadenbefahranlagen.
- 650m Schienen für die Fassadenlifte, befestigt an Attika.

SafeAccess®

Typ C

- Passend für Höhenarbeiter, RopeClimber und Hängebühnen
- Pressblankes oder, auf Anfrage, pulverbeschichtetes Aluminium
- Das Ingenieurbüro von Fallprotec bietet Ihnen immer die beste Lösung für Ihre Anforderungen

EN1808:2015

Die SafeAccess C Schiene eignet sich bestens für eine versteckte Montage in abgehängte Decken und ist somit kaum sichtbar.
Die Schiene kann auf maß gebogen und nach Wunschfarbe pulverbeschichtet werden.
Spezielle Halterungen garantieren die richtige Positionierung der Schiene.
Die Laufkatzen fahren in der Innenseite der Schiene.

Für das horizontale Fahren sorgen manuelle, motorisierte oder batteriebetriebene Laufkatzen. Anschlageinrichtung für Inustriekletterer, RopeClimber oder hängende Arbeitsbühnen.

SafeAccess C horizontal / geneigt und Laufkatzen

1. MHS500
2. MHS506 (PILOT 2)
3. MHS509 (PILOT 4)
4. MHS503 (PILOT 1)
5. MHS511
6. MHS504
7. MHS501

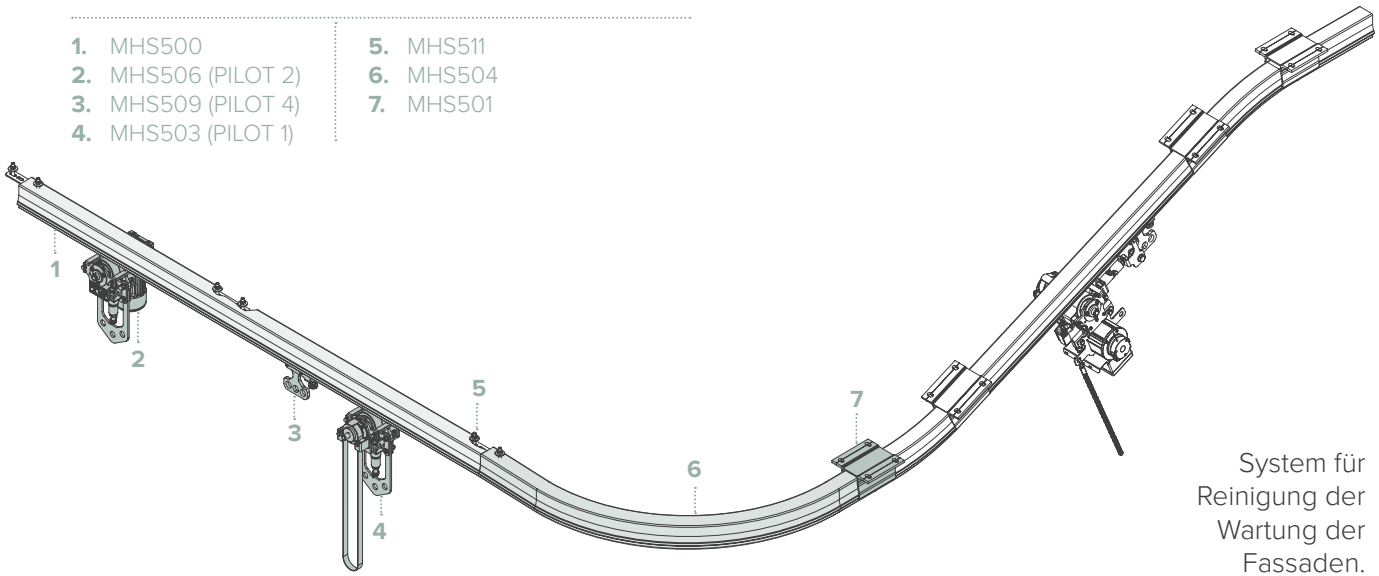

System für Reinigung der Wartung der Fassaden.

Pilot 2 an SafeAccess C Schiene

Motorisierte Laufkatze für hängende Arbeitsbühnen und RopeClimber.

Aus der hängenden Bühne gesteuert

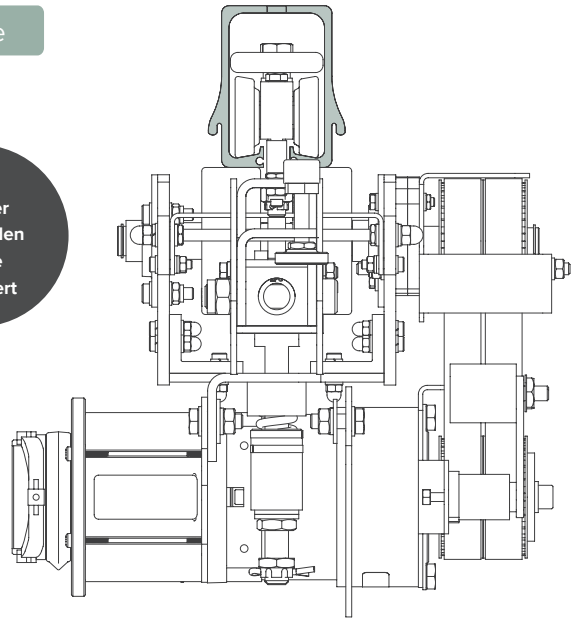

Pilot 1 Laufkatze, verfährt manuell durch Zahnriemen

Kann mit Ropeclimber genutzt werden.

MHS503

SafeAccess®

Climbing

- Aktives Antriebssystem
- Steigungen bis zu 70°
- 3m zwischen Halterungen
- Für Höhenarbeiter, RopeClimber und Hängebühnen
- Das Ingenieurbüro von Fallprotec bietet Ihnen immer die beste Lösung für Ihre Anforderungen

EN1808:2015

Die SafeAccess Schiene kann auch als geneigtes System für die Reinigung und Wartung der Fassaden montiert werden. Eine hochbeständige, aus Edelstahl gefertigte Kette wird an der Unterseite der Schiene eingeführt.

Die Laufkatze ist mit einem Kettenrad ausgestattet, so dass Neigungen bis zu 70° möglich sind. Kettensysteme sind für Neigungen am Zuverlässigsten.

NAV 6 Laufkatze

Ausgestattet mit zwei unabhängigen Elektromotoren für höchste Sicherheit.

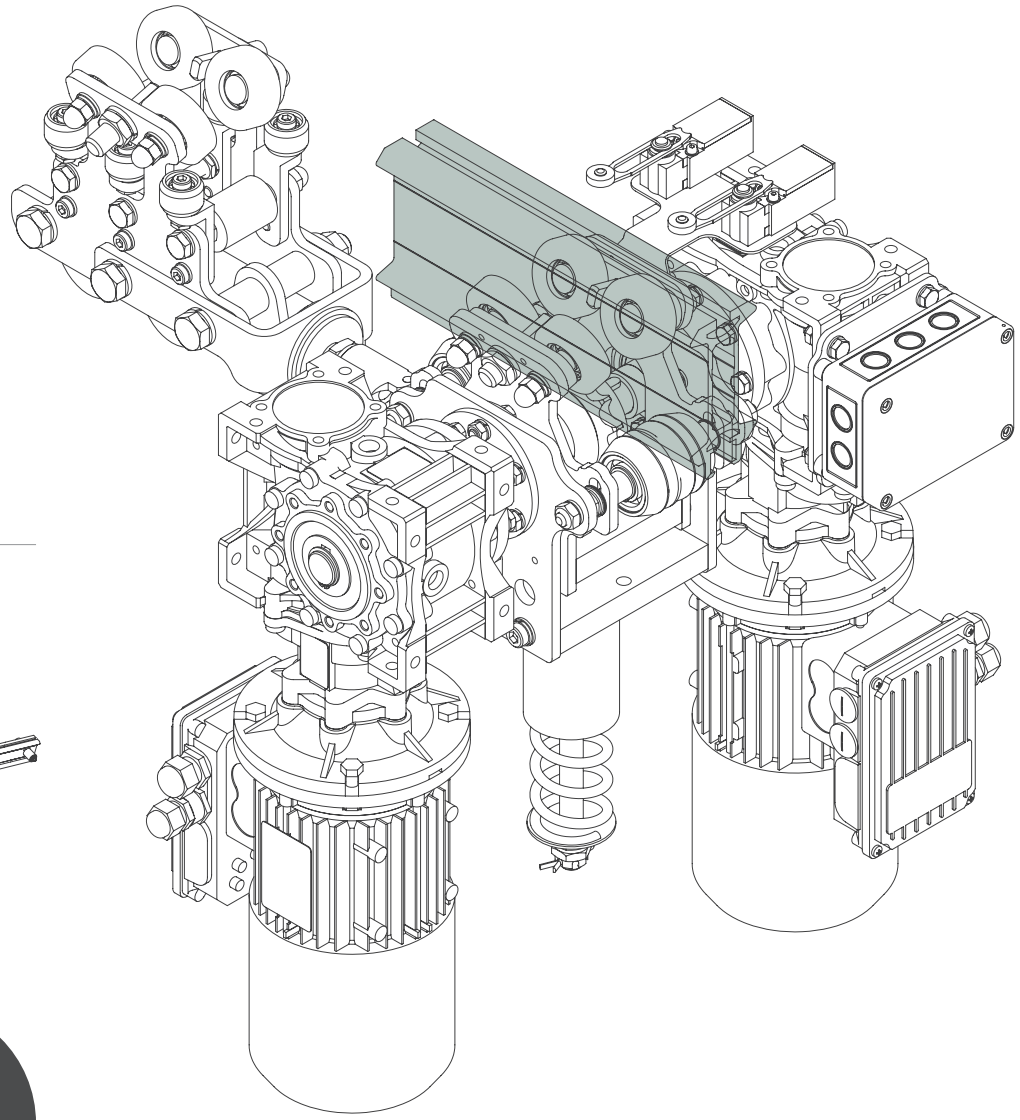

Geneigte SafeAccess und Laufkatze

1. MHS065 **2.** MHS047 **3.** MHS040

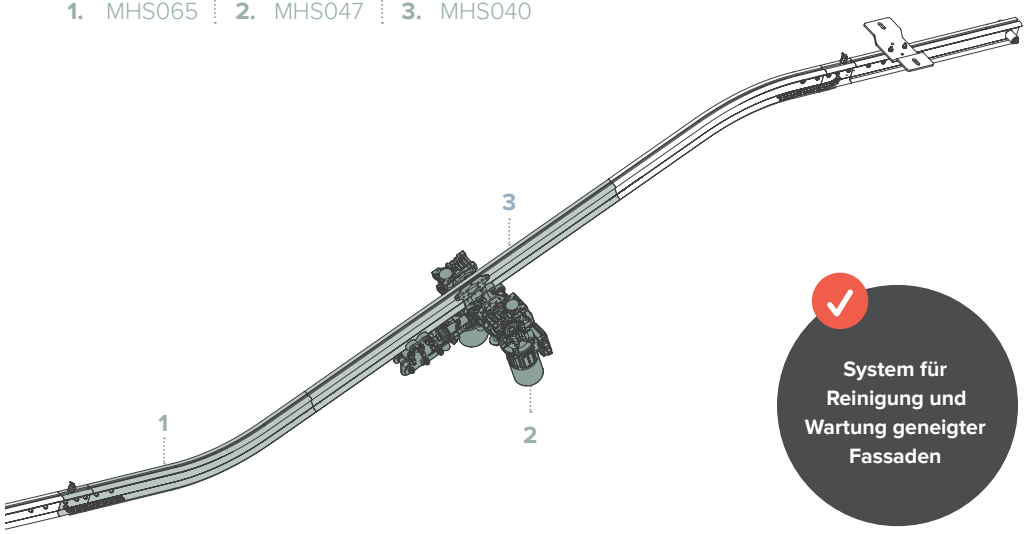

System für Reinigung und Wartung geneigter Fassaden

RopeClimber Personen-Winde

- Arbeitslast bis 240kg und Hubgeschwindigkeit bis 11,5m/min
- Laufzeit bis 8 Stunden je nach Nutzung
- Für die Nutzung reicht ein halber Tag Schulung

EN 1808:2015 / EN60204-1
Richtlinie 2006/42/EG

RopeClimber BackPack
(Bild links)

ROP021

Genutzt mit SafeAccess Schiene oder Auslegerärmen

- Sicherheitsmerkmale: Auffanggerät am Sicherungsseil, Überlastungsdetektor, Endanschlag
- Steuerkasten mit Notausschalter
- Einfache Nutzung, kein geschulter Seilkletterer nötig
- LED, die über Ladezustand und Sicherheitsmerkmale informiert
- Leicht transportierbar durch Rollen
- Vielseitige Ausstattung
- Effiziente Lösung
- Batteriebetrieben
- Leicht und kompakt
- Schnelle Montage
- Ergonomisch und komfortabel
- Zubehör gemäß EN1808:2015 hergestellt

Tianjin International Convention Center

Fallstudie

- Komplett autonomes, leichtgewichtiges undbatteriebetriebenes System für den Fassadenzugang
- RopeClimber-Bühne, steigungsfähige Laufkatze und SafeAccess C Schiene

China

Einführung

Das internationale Kongresszentrum in Tianjin sticht durch einmalige Formen und Konturen heraus. Die Fassade ist nach innen geneigt. Das Gebäude liegt im Herzen des Finanzzentrums von Tianjin. Ein 5 Sterne Hotel und große Finanzkonzerne haben sich dort niedergelassen.

Für das Gebäude hat Fallprotec ein kompaktes und batteriebetriebenes Höhenzugangssystem entwickelt. Die SafeAccess C Schiene folgt der Neigung der Fassade und harmonisiert optisch mit der Gebäudearchitektur. Hohe Reibungskräfte garantieren ein müheloses Fahren der batteriebetriebenen Laufkatzen.
Mit Hilfe von Rückhaltesystemen kann die RopeClimber Hängebühne jeden Bereich der Fassade erreichen.
.

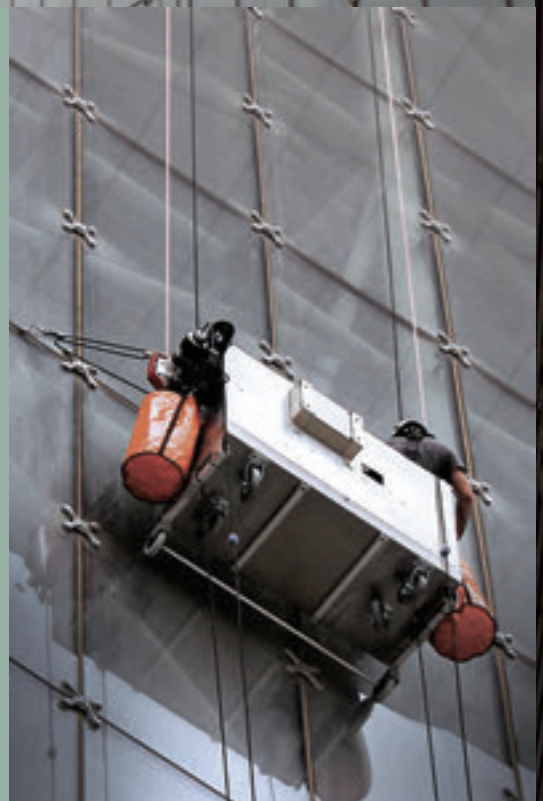

Ergebnis

- 600m SafeAccess C Schiene.
- Batteriebetriebene Laufkatzen.
- RopeClimber Hängebühnen für 2 Personen.
- Geneigte Strecken bis zu 15°.
- Nach innen geneigte Fassade mit Rückhaltesystem für Arbeitsplatzpositionierung.

Hebeco AG
Gehrenstegweg 4
8810 Horgen

T 044 718 10 10
F 044 718 10 11

info@hebeco.ch
www.hebeco.ch

www.fallprotec.com